НСК

ЗАВОД ПРОМЫШЛЕННОГО ХОЛОДИЛЬНОГО ОБОРУДОВАНИЯ

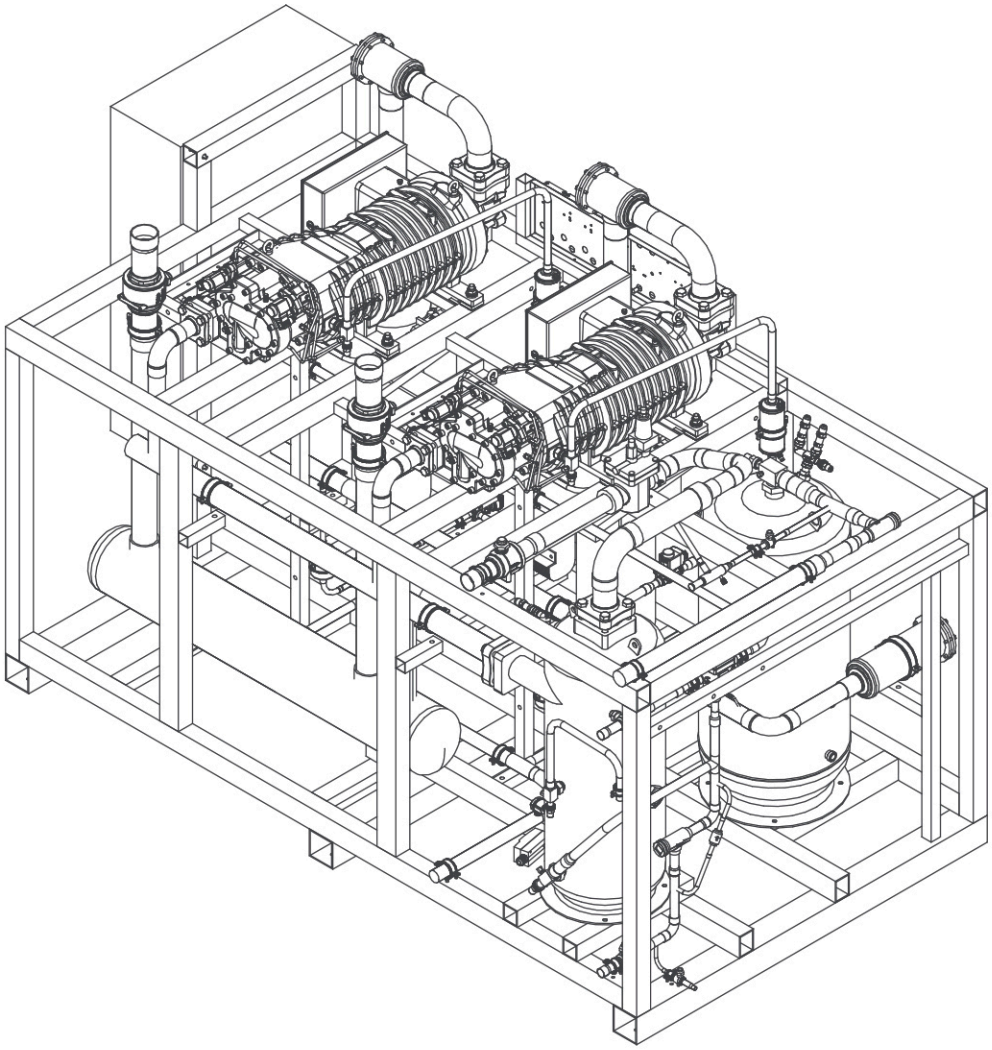

АГРЕГАТЫ НА БАЗЕ ВИНТОВЫХ ПОЛУГЕРМЕТИЧНЫХ КОМПРЕССОРОВ

Bitzer

WWW.NSK-OEM.RU

07.2019

МОДЕЛЬНЫЙ РЯД

СРЕДНЕТЕМПЕРАТУРНЫЕ (СТ) И НИЗКОТЕМПЕРАТУРНЫЕ (НТ) АГРЕГАТЫ НСК НА ВИНТОВЫХ ПОЛУГЕРМЕТИЧНЫХ КОМПРЕССОРАХ BITZER ПРИМЕНЯЮТСЯ В СОСТАВЕ СИСТЕМ ХОЛОДОСНАБЖЕНИЯ ДЛЯ СРЕДНЕ И НИЗКОТЕМПЕРАТУРНЫХ КАМЕР ХРАНЕНИЯ РАСПРЕДЕЛИТЕЛЬНЫХ И ОПТОВО-РАСПРЕДЕЛИТЕЛЬНЫХ ЦЕНТРОВ (РЦ И ОРЦ), ТЕХНОЛОГИЧЕСКИХ АППАРАТОВ, СКЛАДОВ КРАТКОСРОЧНОГО И ДОЛГОСРОЧНОГО ХРАНЕНИЯ ПЛОДООВОЩНОЙ ПРОДУКЦИИ С РЕГУЛИРУЕМОЙ ГАЗОВОЙ СРЕДОЙ (РГС), КОНДИЦИОНИРОВАНИЯ ПРОИЗВОДСТВЕННЫХ ЦЕХОВ И ЗОН ЭКСПЕДИЦИИ ПРЕДПРИЯТИЙ АГРОПРОМЫШЛЕННОГО КОМПЛЕКСА (АПК).

СТАНДАРТНЫЙ МОДЕЛЬНЫЙ РЯД	92 МОДЕЛИ
ХОЛОДОПРОИЗВОДИТЕЛЬНОСТЬ СТ	62 - 1380 КВТ
ХОЛОДОПРОИЗВОДИТЕЛЬНОСТЬ НТ	24 - 532 КВТ
ТИП КОНДЕНСАТОРА	ВОЗДУШНЫЙ, ПЛАСТИНЧАТЫЙ, КОЖУХОТРУБНЫЙ
ТИП МАСЛООХЛАДИТЕЛЯ	ВОЗДУШНЫЙ, ТЕРМОСИФОННЫЙ, ВОДЯНОЙ

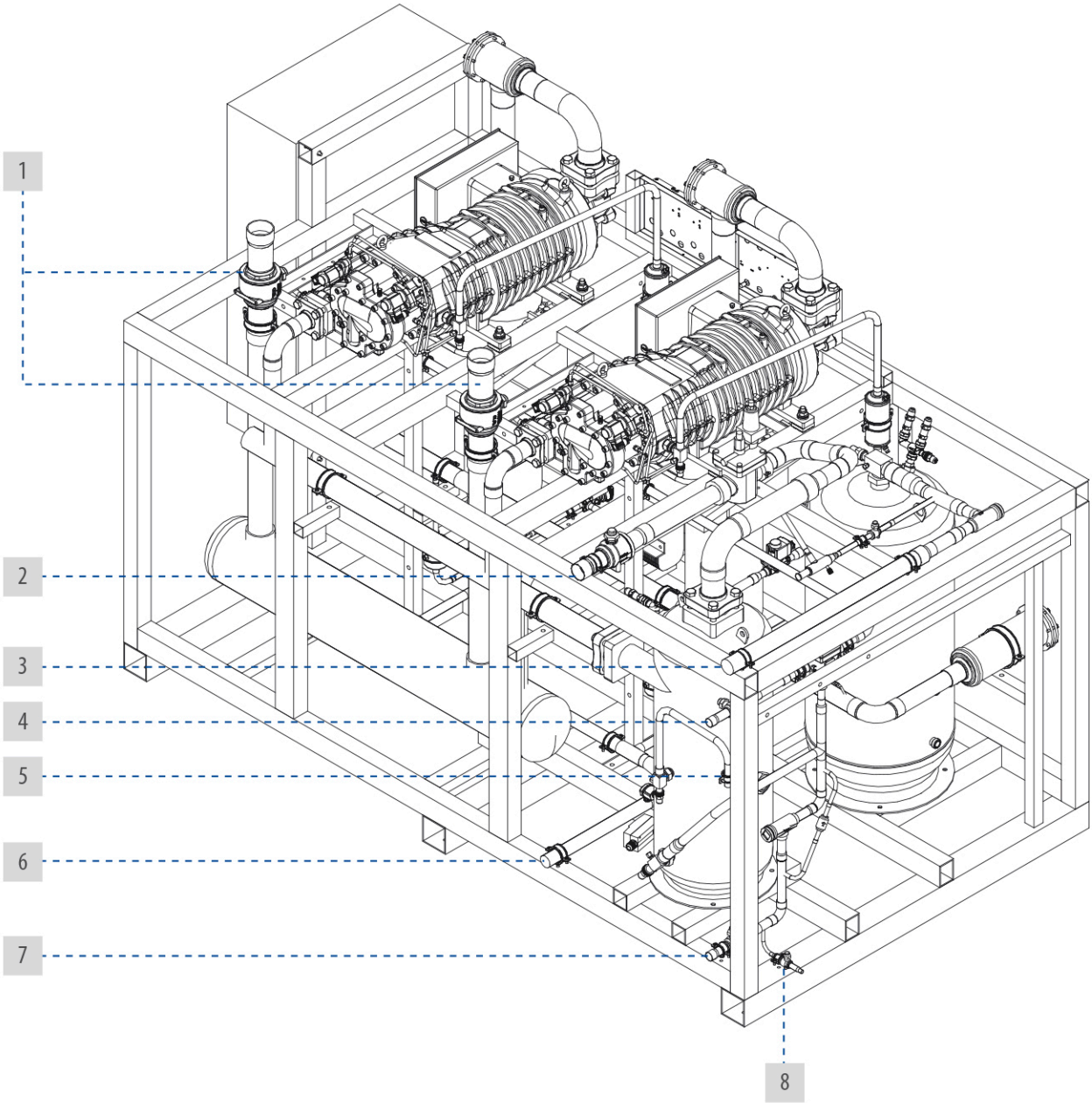

1 ЛИНИЯ ВСАСЫВАНИЯ (ИЗ ИСПАРИТЕЛЯ)
2 ЛИНИЯ НАГНЕТАНИЯ (В КОНДЕНСАТОР)
3 ВОЗВРАТНАЯ ЛИНИЯ (ИЗ КОНДЕНСАТОРА)
4 ЛИНИЯ МАСЛА (ИЗ ОХЛАДИТЕЛЯ)
5 ЛИНИЯ МАСЛА (ЗАПРАВКА)
6 ЖИДКОСТНАЯ ЛИНИЯ (В ИСПАРИТЕЛЬ)
7 ЛИНИЯ МАСЛА (В ОХЛАДИТЕЛЬ)
8 ЛИНИЯ СЛИВА МАСЛА

СТРУКТУРА НАИМЕНОВАНИЯ

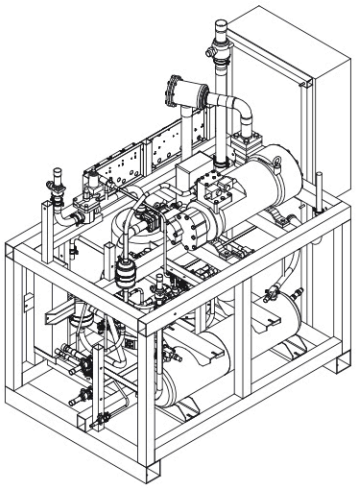

АГРЕГАТ

1	2	3	4	5	6	7
СТ	В	2x	HSK5343	Y	ECO	ОД2

1 ИСПОЛНЕНИЕ АГРЕГАТА:
СТ - СРЕДНЕТЕМПЕРАТУРНЫЙ
НТ - НИЗКОТЕМПЕРАТУРНЫЙ

2 ПРОИЗВОДИТЕЛЬ КОМПРЕССОРОВ
В - BITZER

3 КОЛИЧЕСТВО КОМПРЕССОРОВ

4 МОДЕЛЬ КОМПРЕССОРА

5 ТИП ИСПОЛЬЗУЕМОГО МАСЛА

6 ТЕПЛООБМЕННИК- ПЕРЕОХЛАДИТЕЛЬ ECO

7 ВОЗМОЖНЫЕ ОПЦИИ

СТАНДАРТНАЯ КОМПЛЕКТАЦИЯ

- ПОЛУГЕРМЕТИЧНЫЕ ВИНТОВЫЕ КОМПРЕССОРЫ BITZER СЕРИИ HSK И HSN: ЗАПОРНЫЕ ВЕНТИЛИ НА ВСАСЫВАНИИ, НАГНЕТАНИИ И ВПРЫСКЕ МАСЛА, ЗАЩИТЫ ПО ТЕМПЕРАТУРЕ ОБМОТКИ ДВИГАТЕЛЯ И НАГНЕТАНИЯ, НАПРАВЛЕНИЯ ВРАЩЕНИЯ И ПОСЛЕДОВАТЕЛЬНОСТИ ФАЗ, ПОВРЕЖДЕНИЕ КАБЕЛЕЙ В ЦЕПИ ДАТЧИКА PTC. ВСТРОЕННЫЕ ОБРАТНЫЙ И ПРЕДОХРАНИТЕЛЬНЫЙ КЛАПАНЫ, КЛАПАНЫ РАЗГРУЗКИ ПУСКА И РЕГУЛИРОВКИ ПРОИЗВОДИТЕЛЬНОСТИ
- ПРЕССОСТАТЫ ВЫСОКОГО И НИЗКОГО ДАВЛЕНИЯ НА КАЖДЫЙ КОМПРЕССОР
- ЛИНИЯ НАГНЕТАНИЯ: КОЛЛЕКТОР, ОТДЕЛИТЕЛЬ МАСЛА, МАСЛЯНЫЙ ТЕРМОСТАТ, ПРЕДОХРАНИТЕЛЬНЫЙ КЛАПАН, РЕГУЛЯТОР ДАВЛЕНИЯ, ЗАПОРНЫЙ ВЕНТИЛЬ, МАНОМЕТР ВЫСОКОГО ДАВЛЕНИЯ, АВАРИЙНЫЙ ДАТЧИК ТЕМПЕРАТУРЫ НАГНЕТАНИЯ
- СИСТЕМА ВОЗВРАТА МАСЛА В КОМПРЕССОР: КОЛЛЕКТОР, МАСЛЯНЫЙ ФИЛЬТР С ЗАПОРНЫМ ВЕНТИЛЕМ, РЕЛЕ ПРОТОКА МАСЛА, ВЕНТИЛЬ СОЛЕНОИДНЫЙ, СМОТРОВОЕ СТЕКЛО, ВЕНТИЛЬ ДЛЯ СЛИВА МАСЛА
- ЛИНИЯ ВСАСЫВАНИЯ: КОЛЛЕКТОР, ФИЛЬТР- ОЧИСТИТЕЛЬ, ЗАПОРНЫЙ ВЕНТИЛЬ, ТЕПЛОИЗОЛЯЦИЯ, МАНОМЕТР НИЗКОГО ДАВЛЕНИЯ, ДАТЧИК НИЗКОГО ДАВЛЕНИЯ
- МЕТАЛЛИЧЕСКАЯ РАМА- НЕСУЩАЯ КОНСТРУКЦИЯ ЭЛЕМЕНТОВ АГРЕГАТА. ИЗГОТОВЛЕНА ИЗ СТАЛЬНОГО ПРОФИЛЯ, ОБЛАДАЕТ ДОСТАТОЧНО ЖЕСТКОЙ КОНСТРУКЦИЕЙ, ОКРАШЕНА АНТИКОРРОЗИЙНОЙ КРАСКОЙ. ОБЕСПЕЧИВАЕТ ВОЗМОЖНОСТЬ КРЕПЛЕНИЯ АГРЕГАТА К ФУНДАМЕНТУ
- ПЫЛЕВЛАГОЗАЩИЩЕННЫЙ ШКАФ УПРАВЛЕНИЯ АГРЕГАТОМ И КОНДЕНСАТОРОМ
- РЕСИВЕРНАЯ СТАНЦИЯ: ВЕРТИКАЛЬНЫЙ РЕСИВЕР СО СМОТРОВЫМИ СТЕКЛАМИ И ЗАПОРНЫМИ ВЕНТИЛЯМИ НА ВХОДЕ И ВЫХОДЕ, РАЗБОРНЫЙ ФИЛЬТР- ОСУШИТЕЛЬ СО СМЕННЫМ КАРТРИДЖЕМ, СМОТРОВОЕ СТЕКЛО И ЗАПОРНЫЙ ВЕНТИЛЬ НА ЖИДКОСТНОЙ ЛИНИИ, ПРЕДОХРАНИТЕЛЬНЫЙ КЛАПАН НА РЕСИВЕРЕ, ДАТЧИК ВЫСОКОГО ДАВЛЕНИЯ
- ДОКУМЕНТАЦИЯ: ПАСПОРТ, РУКОВОДСТВО ПО ЭКСПЛУАТАЦИИ, ПНЕВМОГИДРАВЛИЧЕСКИЕ И ЭЛЕКТРИЧЕСКИЕ СХЕМЫ ПОДКЛЮЧЕНИЙ

О ТЕПЛОИЗОЛИРОВАННЫЙ ОТДЕЛИТЕЛЬ ЖИДКОСТИ С ЛЕНТОЧНЫМ НАГРЕВАТЕЛЕМ

Д2 РЕГУЛЯТОР ДАВЛЕНИЯ В РЕСИВЕРЕ, ЗАПОРНЫЙ ВЕНТИЛЬ НА ЛИНИИ ПЕРЕПУСКА, ОБРАТНЫЙ КЛАПАН НА ЛИНИИ ВОЗВРАТА ЖИДКОСТИ ИЗ КОНДЕНСАТОРА

ЕСО ТЕПЛОИЗОЛИРОВАННЫЙ ПЛАСТИНЧАТЫЙ ТЕПЛООБМЕННИК, ТРВ, СОЛЕНОИДНЫЙ ВЕНТИЛЬ НА ЛИНИИ ЖИДКОСТИ И ВПРЫСКА, ЗАПОРНЫЙ ВЕНТИЛЬ НА ЛИНИИ ЖИДКОСТИ И ВПРЫСКА, ФИЛЬТР- ОСУШИТЕЛЬ НА ЛИНИИ ВПРЫСКА, ФИЛЬТР НА ЛИНИИ ВСАСЫВАНИЯ В ПОРТ ЕСО, ВЕНТИЛЬ ЗАПОРНЫЙ НА ПОРТУ ЕСО, ТЕПЛОИЗОЛЯЦИЯ ЛИНИИ ВСАСЫВАНИЯ В ПОРТ ЕСО И ЛИНИИ ПЕРЕОХЛАЖДЕННОЙ ЖИДКОСТИ

Коб ОБЩИЙ ОБРАТНЫЙ КЛАПАН НА ЛИНИИ НАГНЕТАНИЯ, СОЛЕНОИДНЫЙ И ЗАПОРНЫЙ ВЕНТИЛЬ

Вт ОБРАТНЫЙ И ДИФФЕРЕНЦИАЛЬНЫЙ КЛАПАН НА ЛИНИИ ПОДАЧИ МАСЛА В ВОЗДУШНЫЙ ОХЛАДИТЕЛЬ МАСЛА, ДАТЧИК ТЕМПЕРАТУРНЫЙ, ЗАПОРНЫЕ ВЕНТИЛИ НА КОНТУРЕ ПОДАЧИ И ВОЗВРАТА МАСЛА

Тс КОМПЛЕКТ ДЛЯ ТЕРМОСИФОННОГО ОХЛАЖДЕНИЯ МАСЛА ХЛАДАГЕНТОМ: ЭЖЕКТОР, ПРОМЕЖУТОЧНЫЙ РЕСИВЕР С ВЕНТИЛЯМИ И ПРЕДОХРАНИТЕЛЬНЫМ КЛАПАНОМ, ПЛАСТИНЧАТЫЙ ТЕПЛООБМЕННИК ДЛЯ ОХЛАЖДЕНИЯ МАСЛА, ЗАПОРНЫЕ ВЕНТИЛИ НА КОНТУРЕ ХЛАДАГЕНТА ДЛЯ ОТСЕЧЕНИЯ ТЕПЛООБМЕННИКА

Тв ТРЕХХОДОВОЙ ВЕНТИЛЬ НА ЛИНИИ МАСЛА ДЛЯ РЕГУЛИРОВАНИЯ ТЕМПЕРАТУРЫ МАСЛА

РСВ СОЛЕНОИДНЫЕ ВЕНТИЛИ БОЛЬШОГО И МАЛОГО КРУГА ЛИНИИ ОХЛАЖДЕНИЯ МАСЛА, ДАТЧИК ТЕМПЕРАТУРНЫЙ

РЗ РЕГУЛЯТОР СКОРОСТИ ВРАЩЕНИЯ ВЕНТИЛЯТОРОВ КОНДЕНСАТОРА

Уж РЕЛЕ УРОВНЯ ЖИДКОСТИ В РЕСИВЕРЕ

КлК КЛЕММНАЯ КОРОБКА УСТАНОВЛЕННАЯ НА РАМЕ АГРЕГАТА (ШКАФ УПРАВЛЕНИЯ МОНТИРУЕТСЯ ОТДЕЛЬНО)

Н2 ДОПОЛНИТЕЛЬНЫЙ ПОДОГРЕВ ОТДЕЛИТЕЛЯ МАСЛА, ТЕПЛОИЗОЛЯЦИЯ ОТДЕЛИТЕЛЯ МАСЛА И ЛИНИИ МАСЛА НА АГРЕГАТЕ, ТЕРМОСТАТ

Н3 ПОДОГРЕВ ЖИДКОСТНОГО РЕСИВЕРА, ТЕРМОИЗОЛЯЦИЯ, РЕЛЕ ВЫСОКОГО ДАВЛЕНИЯ

Н4 ДОПОЛНИТЕЛЬНЫЙ ПОДОГРЕВ ШКАФА УПРАВЛЕНИЯ, ТЕРМОСТАТ

МФ ЗАПРАВКА МАСЛОМ

МР МОДУЛЬ РЕКУПЕРАЦИИ

Зк ШУМОИЗОЛИРОВАННЫЙ ЗАЩИТНЫЙ КОЖУХ

Т2 ТЕПЛООБМЕННИК ДЛЯ ОХЛАЖДЕНИЯ МАСЛА ПРОМЕЖУТОЧНЫМ ТЕПЛОНОСИТЕЛЕМ ИЛИ ПРЯМЫМ РАСШИРЕНИЕМ ХЛАДАГЕНТА

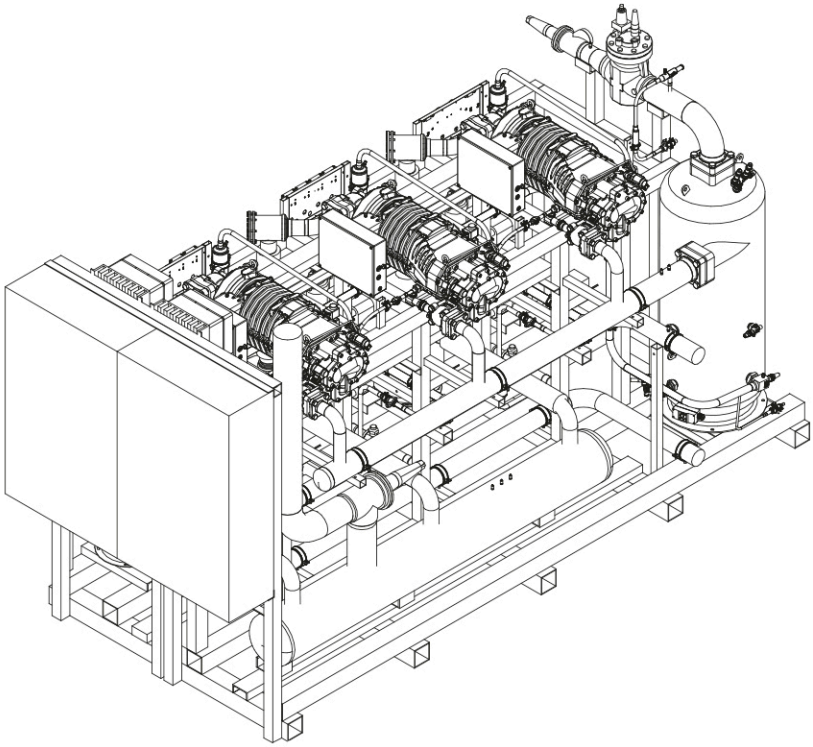

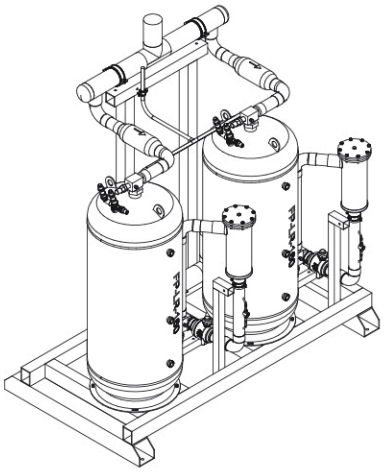

СРЕДНЕТЕМПЕРАТУРНЫЕ ОДНОКОМПРЕССОРНЫЕ АГРЕГАТЫ

МОДЕЛЬ КОМПРЕССОРА	Qo,* кВт	ДИАМЕТР ЛИНИИ ВСАСЫВАНИЯ, мм	ДИАМЕТР ЛИНИИ НАГНЕТАНИЯ, мм	ДИАМЕТР ЖИДКОСТНОЙ ЛИНИИ, мм	ОБЪЕМ ЖИДКОСТНОГО РЕСИВЕРА, л	МАССА***, кг	ГАБАРИТНЫЕ РАЗМЕРЫ***, мм		
	R404A						ДЛИНА (L)	ШИРИНА (W)	ВЫСОТА (H)
BITZER HSK 5343-30	62,8	54	35	35	40	750	1700	1200	2100
BITZER HSK 5353-35	73,5	54	35	35	63	750	1700	1200	2100
BITZER HSK 5363-40	84,0	54	42	42	63	750	1700	1200	2100
BITZER HSK 6451-50	98,3	54	42	42	63	1100	1800	1200	2100
BITZER HSK 6461-60	116,1	54	54	54	80	1100	1800	1200	2100
BITZER HSK 7451-70	139,6	79	54	54	100	1100	1800	1200	2100
BITZER HSK 7461-80	155,5	79	54	54	100	1100	1800	1200	2100
BITZER HSK 7471-90	168,6	79	54	54	120	1100	1800	1200	2100
BITZER HSK 8551-110	208,0	108	67	67	120	1520	2100	1400	2100
BITZER HSK 8561-125	239,0	108	67	67	160	1520	2100	1400	2100
BITZER HSK 8571-140	267,0	108	67	67	200	1520	2100	1400	2100
BITZER HSK 8581-160	309,0	108	79	79	200	1520	2100	1400	2100
BITZER HSK 8591-180	345,0	108	79	79	250	1520	2100	1400	2100

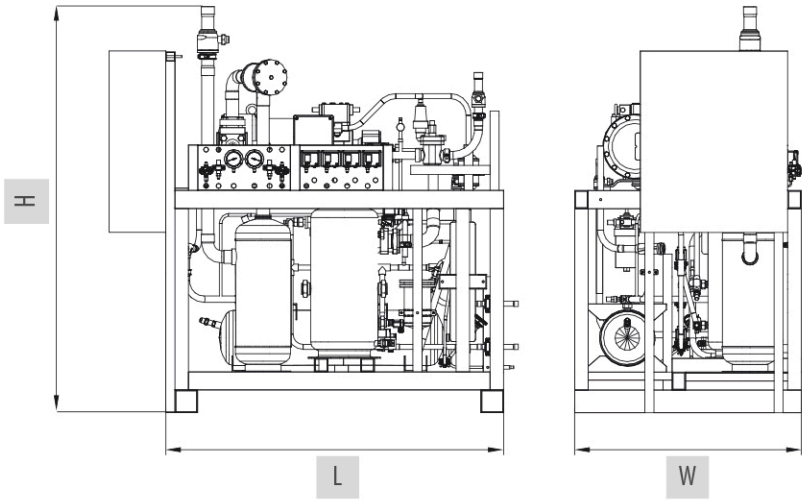

НИЗКОТЕМПЕРАТУРНЫЕ ОДНОКОМПРЕССОРНЫЕ АГРЕГАТЫ

МОДЕЛЬ КОМПРЕССОРА	Qo,** кВт	ДИАМЕТР ЛИНИИ ВСАСЫВАНИЯ, мм	ДИАМЕТР ЛИНИИ НАГНЕТАНИЯ, мм	ДИАМЕТР ЖИДКОСТНОЙ ЛИНИИ, мм	ДИАМЕТР МАСЛЯНОЙ ЛИНИИ, мм	ОБЪЕМ ЖИДКОСТНОГО РЕСИВЕРА, л	МАССА***, кг	ГАБАРИТНЫЕ РАЗМЕРЫ***, мм		
	R404A							ДЛИНА (L)	ШИРИНА (W)	ВЫСОТА (H)
BITZER HSN 5343-20	24,1	28	28	54	16	32,5	750	1700	1200	2100
BITZER HSN 5353-25	28,5	28	28	54	16	40	750	1700	1200	2100
BITZER HSN 5363-30	33,4	28	28	54	16	40	750	1700	1200	2100
BITZER HSN 6451-40	40,0	28	35	54	22	63	1100	1800	1200	2100
BITZER HSN 6461-50	46,0	35	35	54	22	63	1100	1800	1200	2100
BITZER HSN 7451-60	54,4	35	35	79	22	80	1100	1800	1200	2100
BITZER HSN 7461-70	62,7	35	42	79	22	80	1100	1800	1200	2100
BITZER HSN 7471-75	66,1	42	42	79	22	80	1100	1800	1200	2100
BITZER HSN 8571-125	106,7	54	54	108	28	160	1520	2100	1400	2100
BITZER HSN 8591-160	133,0	54	54	108	28	200	1520	2100	1400	2100

*ТЕХНИЧЕСКИЕ ХАРАКТЕРИСТИКИ УКАЗАНЫ ДЛЯ УСЛОВИЙ: R404a, ECO, $T_{кипения}$ = -10°C, $T_{конд.}$ = +45°C, $T_{перегрев}$ = 10K, $T_{переохл.}$ = 2K

**ТЕХНИЧЕСКИЕ ХАРАКТЕРИСТИКИ УКАЗАНЫ ДЛЯ УСЛОВИЙ: R404a, ECO, $T_{кипения}$ = -35°C, $T_{конд.}$ = +45°C, $T_{перегрев}$ = 10K, $T_{переохл.}$ = 2K

***ГАБАРИТНЫЕ РАЗМЕРЫ И МАССА УКАЗАНЫ ОРИЕНТИРОВОЧНО

СРЕДНЕТЕМПЕРАТУРНЫЕ ДВУХКОМПРЕССОРНЫЕ АГРЕГАТЫ

МОДЕЛЬ КОМПРЕССОРА	Qo,* кВт	ДИАМЕТР ЛИНИИ ВСАСЫВАНИЯ, мм	ДИАМЕТР ЛИНИИ НАГНЕТАНИЯ, мм	ДИАМЕТР ЖИДКОСТНОЙ ЛИНИИ, мм	ОБЪЕМ ЖИДКОСТНОГО РЕСИВЕРА, л	МАССА***, кг	ГАБАРИТНЫЕ РАЗМЕРЫ***, мм		
	R404A						ДЛИНА (L)	ШИРИНА (W)	ВЫСОТА (H)
2xBITZER HSK 5343-30	125,6	54	54	79	80	1100	2500	1400	1800
2xBITZER HSK 5353-35	147,0	54	54	79	100	1100	2500	1400	1800
2xBITZER HSK 5363-40	168,0	54	67	89	100	1100	2500	1400	1800
2xBITZER HSK 6451-50	196,6	67	67	108	120	1675	3000	1600	1900
2xBITZER HSK 6461-60	232,2	67	67	108	120	1675	3000	1600	1900
2xBITZER HSK 7451-70	279,2	67	79	108	200	1675	3000	1600	1900
2xBITZER HSK 7461-80	311,0	79	79	108	200	1675	3000	1600	1900
2xBITZER HSK 7471-90	337,2	79	79	108	200	1675	3000	1600	1900
2xBITZER HSK 8551-110	416,0	89	89	2x108	250	2510	3200	1700	2300
2xBITZER HSK 8561-125	478,0	89	89	2x108	2x200	2510	3200	1700	2300
2xBITZER HSK 8571-140	534,0	108	108	2x108	2x200	2510	3200	1700	2300
2xBITZER HSK 8581-160	618,0	108	108	2x108	2x200	2510	3200	1700	2300
2xBITZER HSK 8591-180	690,0	108	108	2x108	2x200	2510	3200	1700	2300

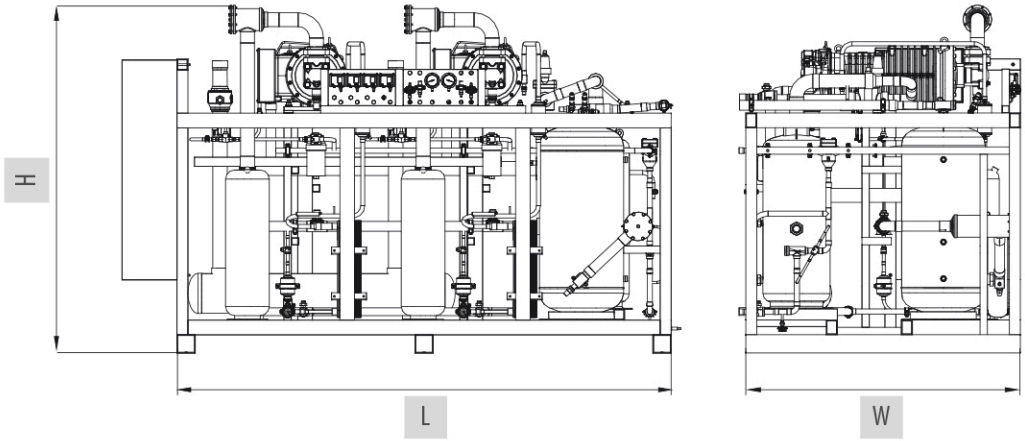

НИЗКОТЕМПЕРАТУРНЫЕ ДВУХКОМПРЕССОРНЫЕ АГРЕГАТЫ

МОДЕЛЬ КОМПРЕССОРА	Qo,** кВт	ДИАМЕТР ЛИНИИ ВСАСЫВАНИЯ, мм	ДИАМЕТР ЛИНИИ НАГНЕТАНИЯ, мм	ДИАМЕТР ЖИДКОСТНОЙ ЛИНИИ, мм	ДИАМЕТР МАСЛЯНОЙ ЛИНИИ, мм	ОБЪЕМ ЖИДКОСТНОГО РЕСИВЕРА, л	МАССА***, кг	ГАБАРИТНЫЕ РАЗМЕРЫ***, мм		
	R404A							ДЛИНА (L)	ШИРИНА (W)	ВЫСОТА (H)
2xBITZER HSN 5343-20	48,2	35	35	67	22	80	1100	2500	1400	1800
2xBITZER HSN 5353-25	57,0	35	35	67	22	80	1100	2500	1400	1800
2xBITZER HSN 5363-30	66,8	42	42	79	22	100	1100	2500	1400	1800
2xBITZER HSN 6451-40	80,0	42	42	89	28	100	1675	3000	1600	1900
2xBITZER HSN 6461-50	92,0	42	42	89	28	120	1675	3000	1600	1900
2xBITZER HSN 7451-60	108,8	54	54	108	28	160	1675	3000	1600	1900
2xBITZER HSN 7461-70	125,4	54	54	108	28	160	1675	3000	1600	1900
2xBITZER HSN 7471-75	132,2	54	54	108	28	200	1675	3000	1600	1900
2xBITZER HSN 8571-125	213,4	67	67	2x108	35	2x200	2510	3200	1700	2300
2xBITZER HSN 8591-160	266,0	79	79	2x108	35	2x200	2510	3200	1700	2300

*ТЕХНИЧЕСКИЕ ХАРАКТЕРИСТИКИ УКАЗАНЫ ДЛЯ УСЛОВИЙ: R404a, ECO, $T_{кипения} = -10°C$, $T_{конд.} = +45°C$, $T_{перегрев} = 10K$, $T_{переохл.} = 2K$

**ТЕХНИЧЕСКИЕ ХАРАКТЕРИСТИКИ УКАЗАНЫ ДЛЯ УСЛОВИЙ: R404a, ECO, $T_{кипения} = -35°C$, $T_{конд.} = +45°C$, $T_{перегрев} = 10K$, $T_{переохл.} = 2K$

***ГАБАРИТНЫЕ РАЗМЕРЫ И МАССА УКАЗАНЫ ОРИЕНТИРОВОЧНО

СРЕДНЕТЕМПЕРАТУРНЫЕ ТРЕХКОМПРЕССОРНЫЕ АГРЕГАТЫ

МОДЕЛЬ КОМПРЕССОРА	Qo,* кВт	ДИАМЕТР ЛИНИИ ВСАСЫВАНИЯ, мм	ДИАМЕТР ЛИНИИ НАГНЕТАНИЯ, мм	ДИАМЕТР ЖИДКОСТНОЙ ЛИНИИ, мм	ОБЪЕМ ЖИДКОСТНОГО РЕСИВЕРА, л	МАССА***, кг	ГАБАРИТНЫЕ РАЗМЕРЫ***, мм		
	R404A						ДЛИНА (L)	ШИРИНА (W)	ВЫСОТА (H)
3xBITZER HSK 5343-30	188,4	2x67	67	67	100	1800	3200	1600	1900
3xBITZER HSK 5353-35	220,5	2x67	67	67	120	1800	3200	1600	1900
3xBITZER HSK 5363-40	252,0	2x79	67	67	120	1800	3200	1600	1900
3xBITZER HSK 6451-50	294,9	2x79	79	79	160	2250	3500	1600	2000
3xBITZER HSK 6461-60	348,3	2x89	79	79	160	2250	3500	1600	2000
3xBITZER HSK 7451-70	418,8	2x89	89	89	250	2250	3500	1600	2000
3xBITZER HSK 7461-80	466,5	2x108	89	89	250	2250	3500	1600	2000
3xBITZER HSK 7471-90	505,8	2x108	108	108	250	2250	3500	1600	2000
3xBITZER HSK 8551-110	624,0	3x108	108	108	2x160	3815	4500	1800	2400
3xBITZER HSK 8561-125	717,0	3x108	108	108	2x200	3815	4500	1800	2400
3xBITZER HSK 8571-140	801,0	3x108	140	2x89	2x200	3815	4500	1800	2400
3xBITZER HSK 8581-160	927,0	3x108	140	2x89	2x200	3815	4500	1800	2400
3xBITZER HSK 8591-180	1 035,0	3x140	140	2x89	2x250	3815	4500	1800	2400

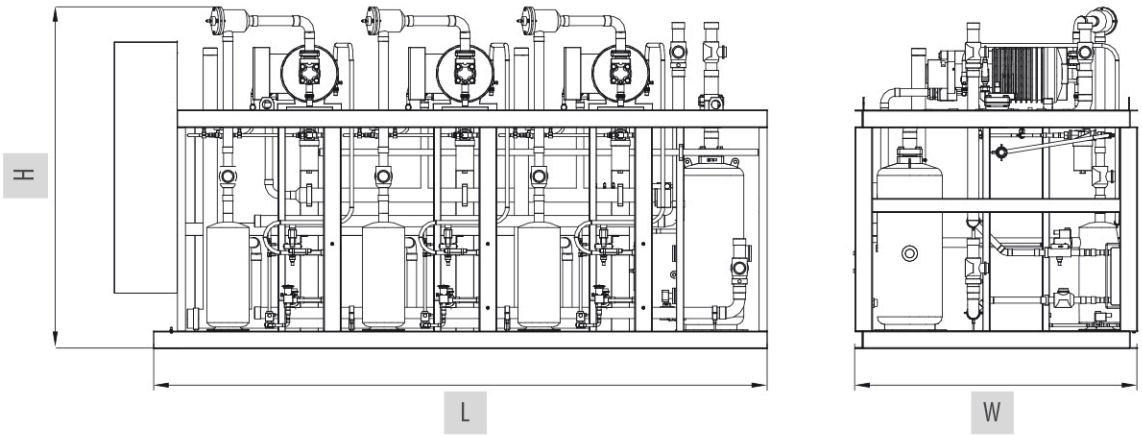

НИЗКОТЕМПЕРАТУРНЫЕ ТРЕХКОМПРЕССОРНЫЕ АГРЕГАТЫ

МОДЕЛЬ КОМПРЕССОРА	Qo,** кВт	ДИАМЕТР ЛИНИИ ВСАСЫВАНИЯ, мм	ДИАМЕТР ЛИНИИ НАГНЕТАНИЯ, мм	ДИАМЕТР ЖИДКОСТНОЙ ЛИНИИ, мм	ДИАМЕТР МАСЛЯНОЙ ЛИНИИ, мм	ОБЪЕМ ЖИДКОСТНОГО РЕСИВЕРА, л	МАССА***, кг	ГАБАРИТНЫЕ РАЗМЕРЫ***, мм		
	R404A							ДЛИНА (L)	ШИРИНА (W)	ВЫСОТА (H)
3xBITZER HSN 5343-20	72,3	79	42	42	28	100	1800	3200	1600	1900
3xBITZER HSN 5353-25	85,5	89	42	42	28	120	1800	3200	1600	1900
3xBITZER HSN 5363-30	100,2	89	54	54	28	120	1800	3200	1600	1900
3xBITZER HSN 6451-40	120,0	108	54	54	35	160	2250	3500	1600	2000
3xBITZER HSN 6461-50	138,0	2x79	54	54	35	160	2250	3500	1600	2000
3xBITZER HSN 7451-60	163,2	2x89	54	54	35	200	2250	3500	1600	2000
3xBITZER HSN 7461-70	188,1	2x89	67	67	35	200	2250	3500	1600	2000
3xBITZER HSN 7471-75	198,3	2x108	67	67	35	250	2250	3500	1600	2000
3xBITZER HSN 8571-125	320,1	3x108	79	79	42	2x200	3815	4500	1800	2400
3xBITZER HSN 8591-160	399,0	3x108	89	89	42	2x250	3815	4500	1800	2400

*ТЕХНИЧЕСКИЕ ХАРАКТЕРИСТИКИ УКАЗАНЫ ДЛЯ УСЛОВИЙ: R404a, ECO, $T_{кипения} = -10°C$, $T_{конд.} = +45°C$, $T_{перегрев} = 10K$, $T_{переохл.} = 2K$

**ТЕХНИЧЕСКИЕ ХАРАКТЕРИСТИКИ УКАЗАНЫ ДЛЯ УСЛОВИЙ: R404a, ECO, $T_{кипения} = -35°C$, $T_{конд.} = +45°C$, $T_{перегрев} = 10K$, $T_{переохл.} = 2K$

***ГАБАРИТНЫЕ РАЗМЕРЫ И МАССА УКАЗАНЫ ОРИЕНТИРОВОЧНО

СРЕДНЕТЕМПЕРАТУРНЫЕ ЧЕТЫРЕХКОМПРЕССОРНЫЕ АГРЕГАТЫ

МОДЕЛЬ КОМПРЕССОРА	Qo,* кВт	ДИАМЕТР ЛИНИИ ВСАСЫВАНИЯ, мм	ДИАМЕТР ЛИНИИ НАГНЕТАНИЯ, мм	ДИАМЕТР ЖИДКОСТНОЙ ЛИНИИ, мм	ОБЪЕМ ЖИДКОСТНОГО РЕСИВЕРА, л	МАССА***, кг	ГАБАРИТНЫЕ РАЗМЕРЫ***, мм		
	R404A						ДЛИНА (L)	ШИРИНА (W)	ВЫСОТА (H)
4xBITZER HSK 5343-30	251,2	2x79	67	67	120	2200	4000	1600	1900
4xBITZER HSK 5353-35	294,0	2x79	79	79	160	2200	4000	1600	1900
4xBITZER HSK 5363-40	336,0	2x79	79	79	160	2200	4000	1600	1900
4xBITZER HSK 6451-50	393,2	2x89	89	89	160	2969	5000	1700	2100
4xBITZER HSK 6461-60	464,4	2x108	89	89	200	2969	5000	1700	2100
4xBITZER HSK 7451-70	558,4	3x89	108	108	250	2969	5000	1700	2100
4xBITZER HSK 7461-80	622,0	3x89	108	108	250	2969	5000	1700	2100
4xBITZER HSK 7471-90	674,4	3x108	108	108	250	2969	5000	1700	2100
4xBITZER HSK 8551-110	832,0	3x108	140	2x89	2x160	5045	5600	1700	2400
4xBITZER HSK 8561-125	956,0	3x108	140	2x89	2x200	5045	5600	1700	2400
4xBITZER HSK 8571-140	1 068,0	3x140	140	2x108	2x250	5045	5600	1700	2400
4xBITZER HSK 8581-160	1 236,0	3x140	168	2x108	2x250	5045	5600	1700	2400
4xBITZER HSK 8591-180	1 380,0	3x140	168	2x108	2x250	5045	5600	1700	2400

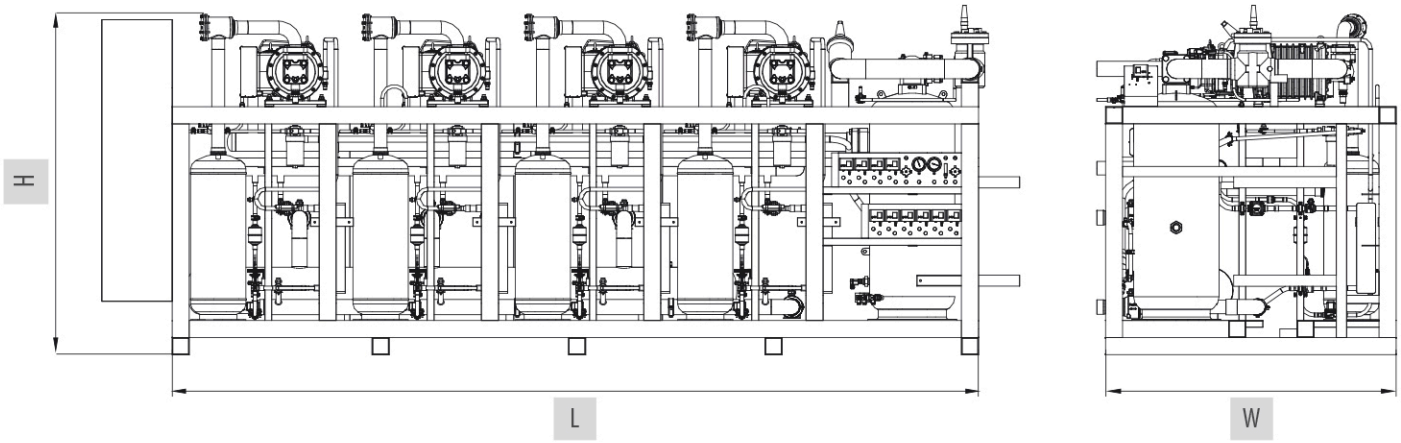

НИЗКОТЕМПЕРАТУРНЫЕ ЧЕТЫРЕХКОМПРЕССОРНЫЕ АГРЕГАТЫ

МОДЕЛЬ КОМПРЕССОРА	Qo,** кВт	ДИАМЕТР ЛИНИИ ВСАСЫВАНИЯ, мм	ДИАМЕТР ЛИНИИ НАГНЕТАНИЯ, мм	ДИАМЕТР ЖИДКОСТНОЙ ЛИНИИ, мм	ДИАМЕТР МАСЛЯНОЙ ЛИНИИ, мм	ОБЪЕМ ЖИДКОСТНОГО РЕСИВЕРА, л	МАССА***, кг	ГАБАРИТНЫЕ РАЗМЕРЫ***, мм		
	R404A							ДЛИНА (L)	ШИРИНА (W)	ВЫСОТА (H)
4xBITZER HSN 5343-20	96,4	2x67	42	42	35	120	2200	4000	1600	1900
4xBITZER HSN 5353-25	114,0	2x79	54	54	35	160	2200	4000	1600	1900
4xBITZER HSN 5363-30	133,6	2x79	54	54	35	160	2200	4000	1600	1900
4xBITZER HSN 6451-40	160,0	3x67	54	54	42	160	2969	5000	1700	2100
4xBITZER HSN 6461-50	184,0	3x79	67	67	42	200	2969	5000	1700	2100
4xBITZER HSN 7451-60	217,6	3x89	67	67	42	250	2969	5000	1700	2100
4xBITZER HSN 7461-70	250,8	3x89	79	79	42	250	2969	5000	1700	2100
4xBITZER HSN 7471-75	264,4	3x89	79	79	42	2x160	2969	5000	1700	2100
4xBITZER HSN 8571-125	426,8	3x140	89	89	54	2x250	5045	5600	1700	2400
4xBITZER HSN 8591-160	532,0	3x140	108	108	54	2x250	5045	5600	1700	2400

*ТЕХНИЧЕСКИЕ ХАРАКТЕРИСТИКИ УКАЗАНЫ ДЛЯ УСЛОВИЙ: R404a, ECO, $T_{кипения} = -10°C$, $T_{конд.} = +45°C$, $T_{перегрев} = 10K$, $T_{переохл.} = 2K$

**ТЕХНИЧЕСКИЕ ХАРАКТЕРИСТИКИ УКАЗАНЫ ДЛЯ УСЛОВИЙ: R404a, ECO, $T_{кипения} = -35°C$, $T_{конд.} = +45°C$, $T_{перегрев} = 10K$, $T_{переохл.} = 2K$

***ГАБАРИТНЫЕ РАЗМЕРЫ И МАССА УКАЗАНЫ ОРИЕНТИРОВОЧНО

ПРИНЦИПИАЛЬНАЯ ГИДРАВЛИЧЕСКАЯ СХЕМА РЕСИВЕРНОЙ СТАНЦИИ

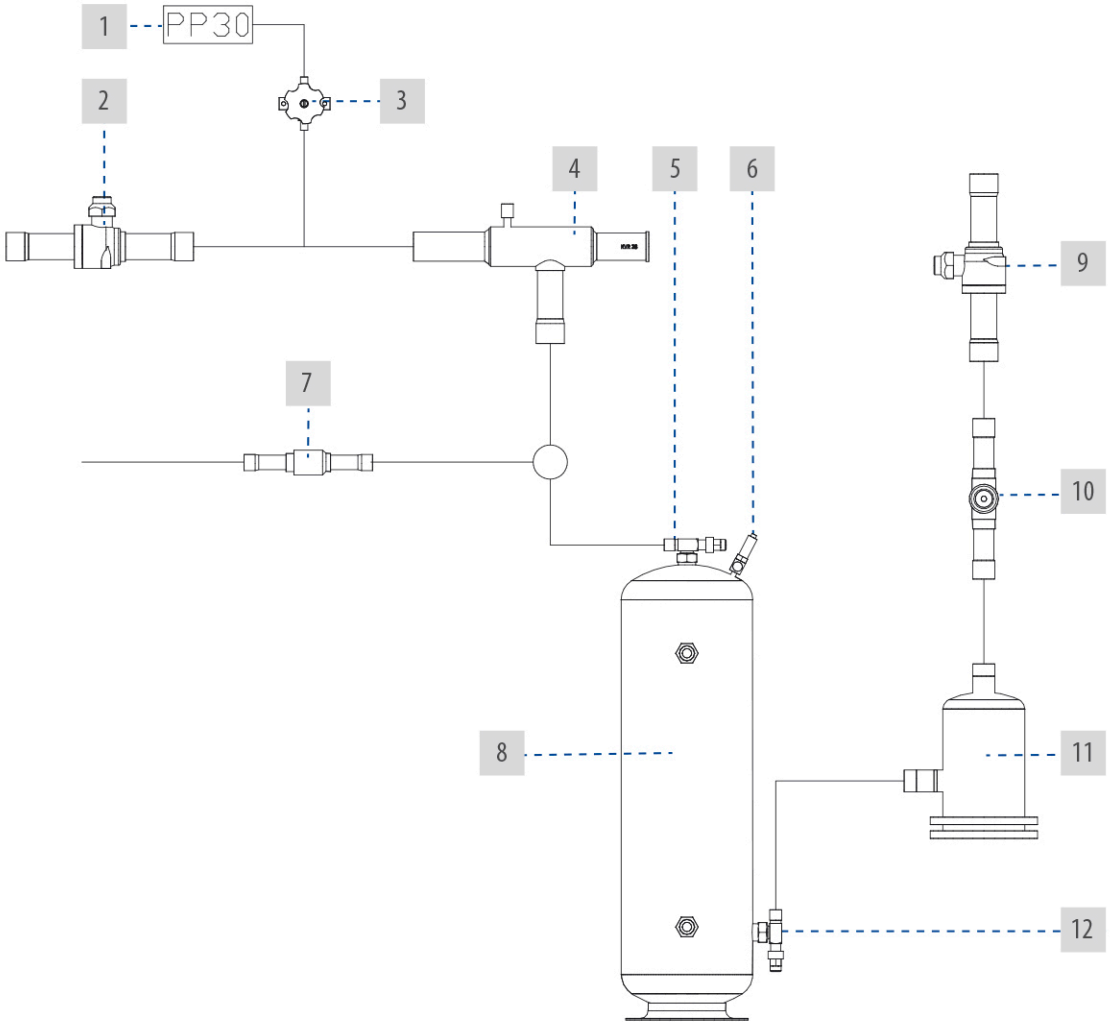

1	ДАТЧИК ВЫСОКОГО ДАВЛЕНИЯ	7	ДИФФЕРЕНЦИАЛЬНЫЙ КЛАПАН (ОПЦИЯ)
2	ШАРОВЫЙ ВЕНТИЛЬ (ОПЦИЯ)	8	ЖИДКОСТНОЙ РЕСИВЕР
3	МЕМБРАННЫЙ ЗАПОРНЫЙ ВЕНТИЛЬ	9	ШАРОВЫЙ ВЕНТИЛЬ
4	РЕГУЛЯТОР ДАВЛЕНИЯ КОНДЕНСАЦИИ (ОПЦИЯ)	10	СМОТРОВОЕ СТЕКЛО
5	ЗАПОРНЫЙ ВЕНТИЛЬ НА ВХОДЕ	11	РАЗБОРНЫЙ ФИЛЬТР
6	ПРЕДОХРАНИТЕЛЬНЫЙ КЛАПАН	12	ЗАПОРНЫЙ ВЕНТИЛЬ НА ВЫХОДЕ

ГАБАРИТНЫЕ РАЗМЕРЫ РЕСИВЕРНОЙ СТАНЦИИ

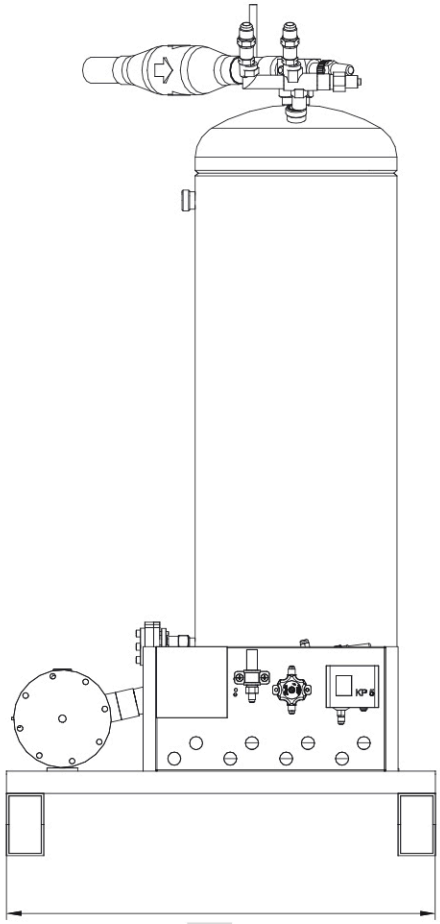

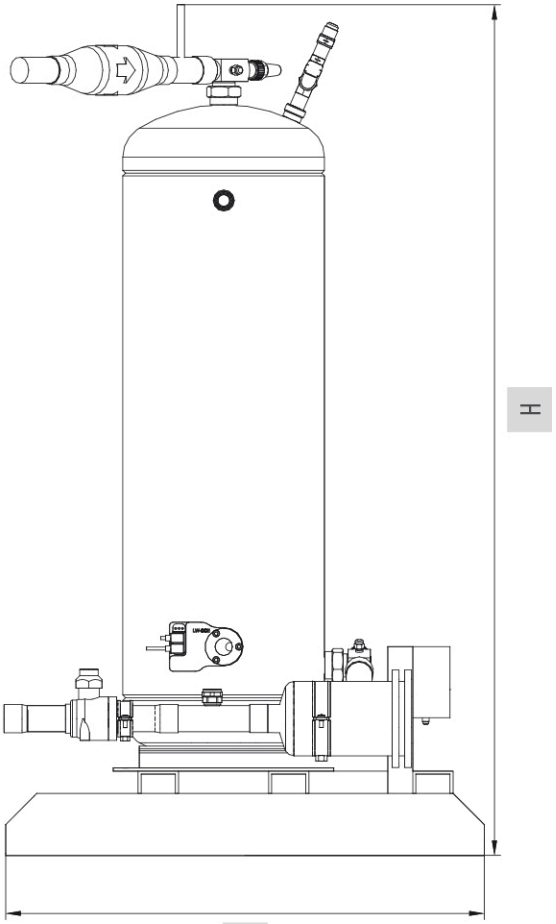

МОДЕЛЬ	ГАБАРИТНЫЕ РАЗМЕРЫ*, ММ			МАССА*, КГ	ОБЪЕМ ЖИДКОСТНОГО РЕСИВЕРА, Л
	ДЛИНА (L)	ШИРИНА (W)	ВЫСОТА (H)		
PC-40	750	500	1170	50	40
PC-60	750	500	980	60	63
PC-80	750	500	1260	70	80
PC-100	750	550	1520	90	100
PC-120	750	550	1800	110	120
PC-160	1100	750	1350	130	160
PC-200	1100	750	1640	140	200
PC-250	1100	750	1800	160	250
PC-2X160	1450	850	1900	270	320
PC-2X200	1450	850	2350	390	400
PC-2X250	1450	850	2450	330	500

*ГАБАРИТНЫЕ РАЗМЕРЫ И МАССА УКАЗАНЫ ОРИЕНТИРОВОЧНО

+7 (495) 988-4911
NSK@NSK-OEM.RU
WWW.NSK-OEM.RU
140101, МОСКОВСКАЯ ОБЛАСТЬ, Г. РАМЕНСКОЕ
ТРАНСПОРТНЫЙ ПРОЕЗД, 1А

ДОПУСКАЮТСЯ ИЗМЕНЕНИЯ БЕЗ ПРЕДВАРИТЕЛЬНОГО УВЕДОМЛЕНИЯ