НСК

ЗАВОД ПРОМЫШЛЕННОГО
ХОЛОДИЛЬНОГО ОБОРУДОВАНИЯ

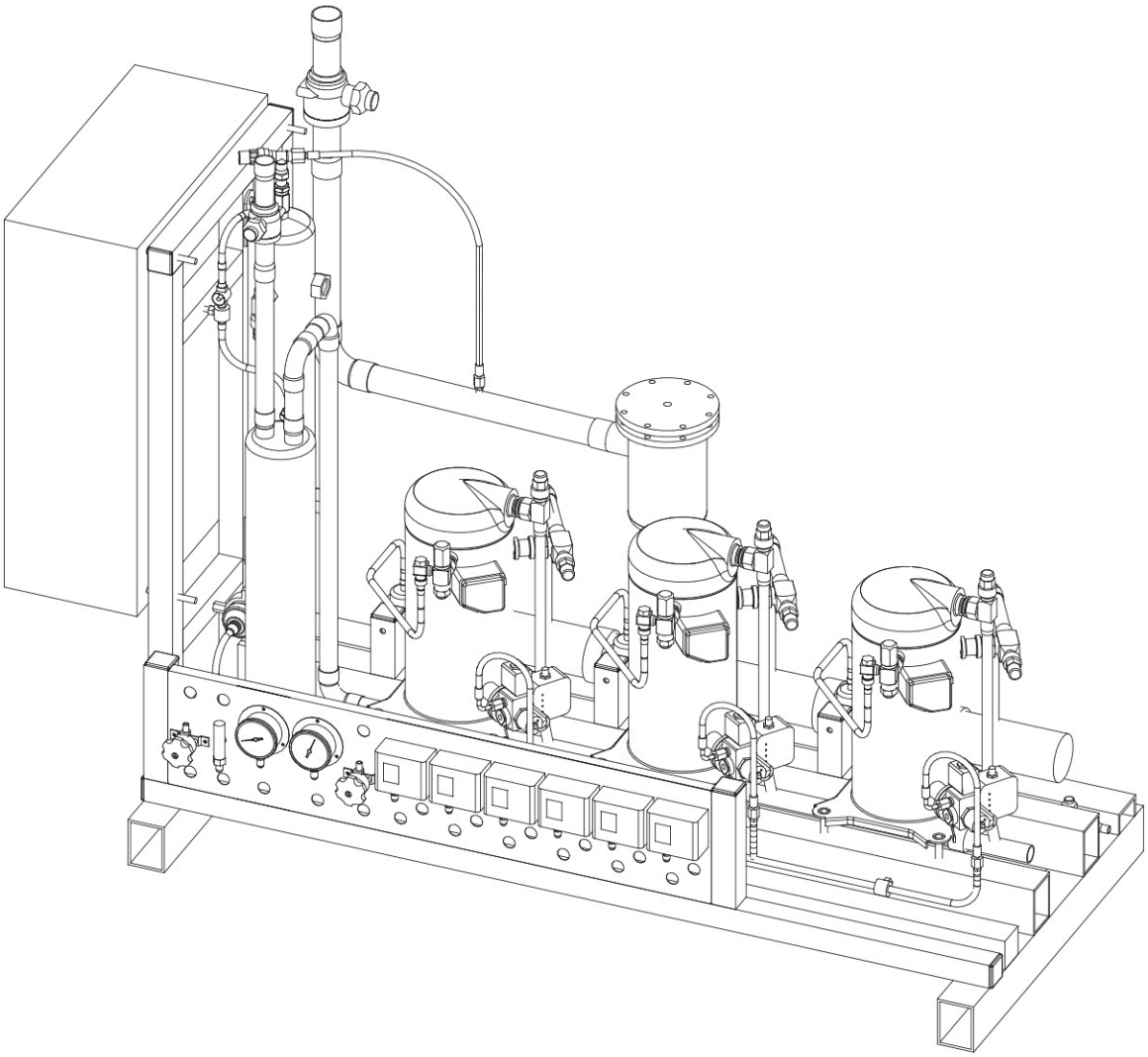

АГРЕГАТЫ НА БАЗЕ СПИРАЛЬНЫХ КОМПРЕССОРОВ

Copeland
brand products

WWW.NSK-OEM.RU

07.2019

МОДЕЛЬНЫЙ РЯД

СРЕДНЕТЕМПЕРАТУРНЫЕ (СТ) И НИЗКОТЕМПЕРАТУРНЫЕ (НТ) АГРЕГАТЫ НСК НА СПИРАЛЬНЫХ КОМПРЕССОРАХ COPELAND ПРИМЕНЯЮТСЯ В СОСТАВЕ СИСТЕМ ХОЛОДОСНАБЖЕНИЯ ДЛЯ ПРЕДПРИЯТИЙ ТОРГОВЛИ, СРЕДНЕ И НИЗКОТЕМПЕРАТУРНЫХ КАМЕР ХРАНЕНИЯ РАСПРЕДЕЛИТЕЛЬНЫХ И ОПТОВО-РАСПРЕДЕЛИТЕЛЬНЫХ ЦЕНТРОВ (РЦ И ОРЦ), ТЕХНОЛОГИЧЕСКИХ АППАРАТОВ, СКЛАДОВ КРАТКОСРОЧНОГО И ДОЛГОСРОЧНОГО ХРАНЕНИЯ ПЛОДООВОЩНОЙ ПРОДУКЦИИ С РЕГУЛИРУЕМОЙ ГАЗОВОЙ СРЕДОЙ (РГС), КОНДИЦИОНИРОВАНИЯ ПРОИЗВОДСТВЕННЫХ ЦЕХОВ И ЗОН ЭКСПЕДИЦИИ ПРЕДПРИЯТИЙ АГРОПРОМЫШЛЕННОГО КОМПЛЕКСА (АПК).

СТАНДАРТНЫЙ МОДЕЛЬНЫЙ РЯД	73 МОДЕЛИ
ХОЛОДОПРОИЗВОДИТЕЛЬНОСТЬ СТ	3,2 - 102 КВТ
ХОЛОДОПРОИЗВОДИТЕЛЬНОСТЬ НТ	1,2 - 32,9 КВТ
ТИП КОНДЕНСАТОРА	ВОЗДУШНЫЙ, ПЛАСТИНЧАТЫЙ, КОЖУХОТРУБНЫЙ

ВНЕШНИЙ ВИД

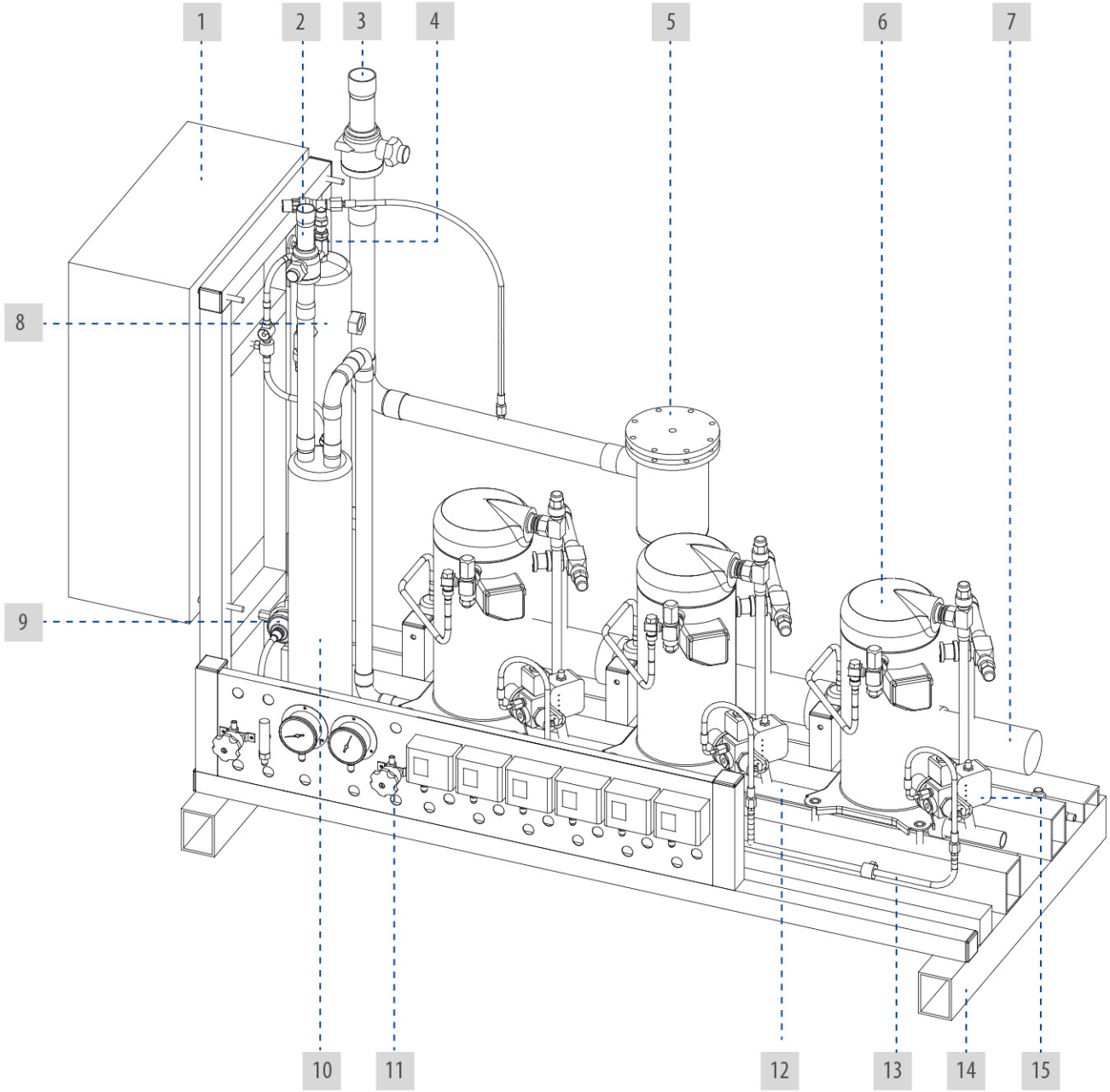

1 ШКАФ УПРАВЛЕНИЯ АГРЕГАТОМ И КОНДЕНСАТОРОМ
2 ШАРОВЫЙ ВЕНТИЛЬ НА ЛИНИИ НАГНЕТАНИЯ
3 ШАРОВЫЙ ВЕНТИЛЬ НА ВСАСЫВАЮЩЕЙ ЛИНИИ
4 ДИФФЕРЕНЦИАЛЬНЫЙ КЛАПАН НА МАСЛЯНОМ РЕСИВЕРЕ
5 РАЗБОРНЫЙ ФИЛЬТР НА ВСАСЫВАЮЩЕЙ ЛИНИИ
6 КОМПРЕССОР
7 ВСАСЫВАЮЩИЙ КОЛЛЕКТОР
8 МАСЛЯНЫЙ РЕСИВЕР
9 МАСЛЯНЫЙ ФИЛЬТР
10 ОТДЕЛИТЕЛЬ МАСЛА
11 ЭПАНЕЛЬ ПРИБОРОВ (МАНОМЕТРЫ, РЕЛЕ ДАВЛЕНИЯ, СЕРВИСНЫЕ ВЕНТИЛИ)
12 НАГНЕТАТЕЛЬНЫЙ КОЛЛЕКТОР
13 МАСЛЯНЫЙ КОЛЛЕКТОР
14 МЕТАЛЛИЧЕСКАЯ РАМА
15 ЭЛЕКТРОННЫЙ РЕГУЛЯТОР УРОВНЯ МАСЛА

СТРУКТУРА НАИМЕНОВАНИЯ ОДНОКОМПРЕССОРНОГО АГРЕГАТА

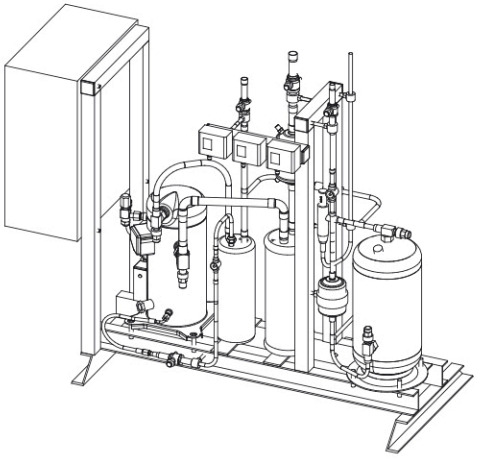

	1	2	3	4	5	6
АГРЕГАТ	**СТ**	**С**	**1x**	**ZB45**	**Y**	**ОДМ**

1 ИСПОЛНЕНИЕ АГРЕГАТА:
СТ - СРЕДНЕТЕМПЕРАТУРНЫЙ
НТ - НИЗКОТЕМПЕРАТУРНЫЙ

2 ПРОИЗВОДИТЕЛЬ КОМПРЕССОРОВ
С - COPELAND

3 КОЛИЧЕСТВО КОМПРЕССОРОВ

4 МОДЕЛЬ КОМПРЕССОРА

5 ТИП ИСПОЛЬЗУЕМОГО МАСЛА

6 ДОПОЛНИТЕЛЬНЫЕ ОПЦИИ

СТАНДАРТНАЯ КОМПЛЕКТАЦИЯ

- ГЕРМЕТИЧНЫЙ КОМПРЕССОР (ЗАПОРНЫЕ ВЕНТИЛИ НА ВСАСЫВАНИИ И НАГНЕТАНИИ, КАРТЕРНЫЙ НАГРЕВАТЕЛЬ, СИСТЕМА ОХЛАЖДЕНИЯ ВПРЫСКОМ ЖИДКОГО ХЛАДАГЕНТА (ДЛЯ НИЗКОТЕМПЕРАТУРНЫХ КОМПРЕССОРОВ)
- ЖИДКОСТНОЙ РЕСИВЕР С ЗАПОРНЫМ ВЕНТИЛЕМ НА ВХОДЕ И ВЫХОДЕ
- ЖИДКОСТНАЯ ЛИНИЯ (ФИЛЬТР-ОСУШИТЕЛЬ, СМОТРОВОЕ СТЕКЛО, ЗАПОРНЫЙ ВЕНТИЛЬ)
- ТЕПЛОИЗОЛИРОВАННАЯ ВСАСЫВАЮЩАЯ ЛИНИЯ (ФИЛЬТР-ОЧИСТИТЕЛЬ)
- ПРЕССОСТАТЫ ВЫСОКОГО И НИЗКОГО ДАВЛЕНИЯ
- ПЫЛЕВЛАГОЗАЩИЩЕННЫЙ ШКАФ УПРАВЛЕНИЯ АГРЕГАТОМ И КОНДЕНСАТОРОМ
- ДОКУМЕНТАЦИЯ: ПАСПОРТ, РУКОВОДСТВО ПО ЭКСПЛУАТАЦИИ, ПНЕВМОГИДРАВЛИЧЕСКИЕ И ЭЛЕКТРИЧЕСКИЕ СХЕМЫ ПОДКЛЮЧЕНИЙ

ОПЦИИ

О	ТЕПЛОИЗОЛИРОВАННЫЙ ОТДЕЛИТЕЛЬ ЖИДКОСТИ С ЛЕНТОЧНЫМ НАГРЕВАТЕЛЕМ
М	ОТДЕЛИТЕЛЬ МАСЛА
Д1	СИСТЕМА РЕГУЛИРОВАНИЯ ДАВЛЕНИЯ КОНДЕНСАЦИИ НА ЖИДКОСТНОЙ ЛИНИИ
Д2	СИСТЕМА РЕГУЛИРОВАНИЯ ДАВЛЕНИЯ КОНДЕНСАЦИИ НА ЛИНИИ ГОРЯЧЕГО ГАЗА
Д3	ОБРАТНЫЙ КЛАПАН НА ЛИНИИ СЛИВА ХЛАДАГЕНТА В РЕСИВЕР
Зв	ЗАПОРНЫЕ ВЕНТИЛИ НА ЛИНИИ НАГНЕТАНИЯ И ВСАСЫВАНИЯ
Н1	ДОПОЛНИТЕЛЬНЫЙ КАРТЕРНЫЙ НАГРЕВАТЕЛЬ, ТЕРМОСТАТ
Н2	ДОПОЛНИТЕЛЬНЫЙ ПОДОГРЕВ ОТДЕЛИТЕЛЯ МАСЛА, ТЕПЛОИЗОЛЯЦИЯ ОТДЕЛИТЕЛЯ МАСЛА И ЛИНИИ МАСЛА НА АГРЕГАТЕ, ТЕРМОСТАТ
Н3	ПОДОГРЕВ ЖИДКОСТНОГО РЕСИВЕРА, ТЕРМОИЗОЛЯЦИЯ, РЕЛЕ ВЫСОКОГО ДАВЛЕНИЯ
Н4	ДОПОЛНИТЕЛЬНЫЙ ПОДОГРЕВ ШКАФА УПРАВЛЕНИЯ, ТЕРМОСТАТ
Ши	ШУМОИЗОЛИРОВАННЫЙ КОЖУХ НА КОМПРЕССОР
Вб	ВИБРОГАСИТЕЛИ НА ЛИНИИ ВСАСЫВАНИЯ И НАГНЕТАНИЯ
Т1	ПЕРЕОХЛАДИТЕЛЬ НА ЖИДКОСТНУЮ ЛИНИЮ (ПЛАСТИНЧАТЫЙ МЕДНОПАЯНЫЙ ТЕПЛООБМЕННИК В КОМПЛЕКТЕ С ТРВ И СОЛЕНОИДОМ)
Гш	ГЛУШИТЕЛЬ ШУМА НА ЛИНИИ НАГНЕТАНИЯ
РЗ	РЕГУЛЯТОР СКОРОСТИ ВРАЩЕНИЯ ВЕНТИЛЯТОРОВ КОНДЕНСАТОРА
Зк	ШУМОИЗОЛИРОВАННЫЙ ЗАЩИТНЫЙ КОРПУС
Ум	КОНТРОЛЬ УРОВНЯ МАСЛА В КОМПРЕССОРЕ
Уж	КОНТРОЛЬ УРОВНЯ ЖИДКОСТИ В ЖИДКОСТНОМ РЕСИВЕРЕ
КлК	КЛЕММНАЯ КОРОБКА УСТАНОВЛЕННАЯ НА РАМЕ АГРЕГАТА (ШКАФ УПРАВЛЕНИЯ МОНТИРУЕТСЯ ОТДЕЛЬНО)

ВНЕШНИЙ ВИД ОДНОКОМПРЕССОРНОГО АГРЕГАТА

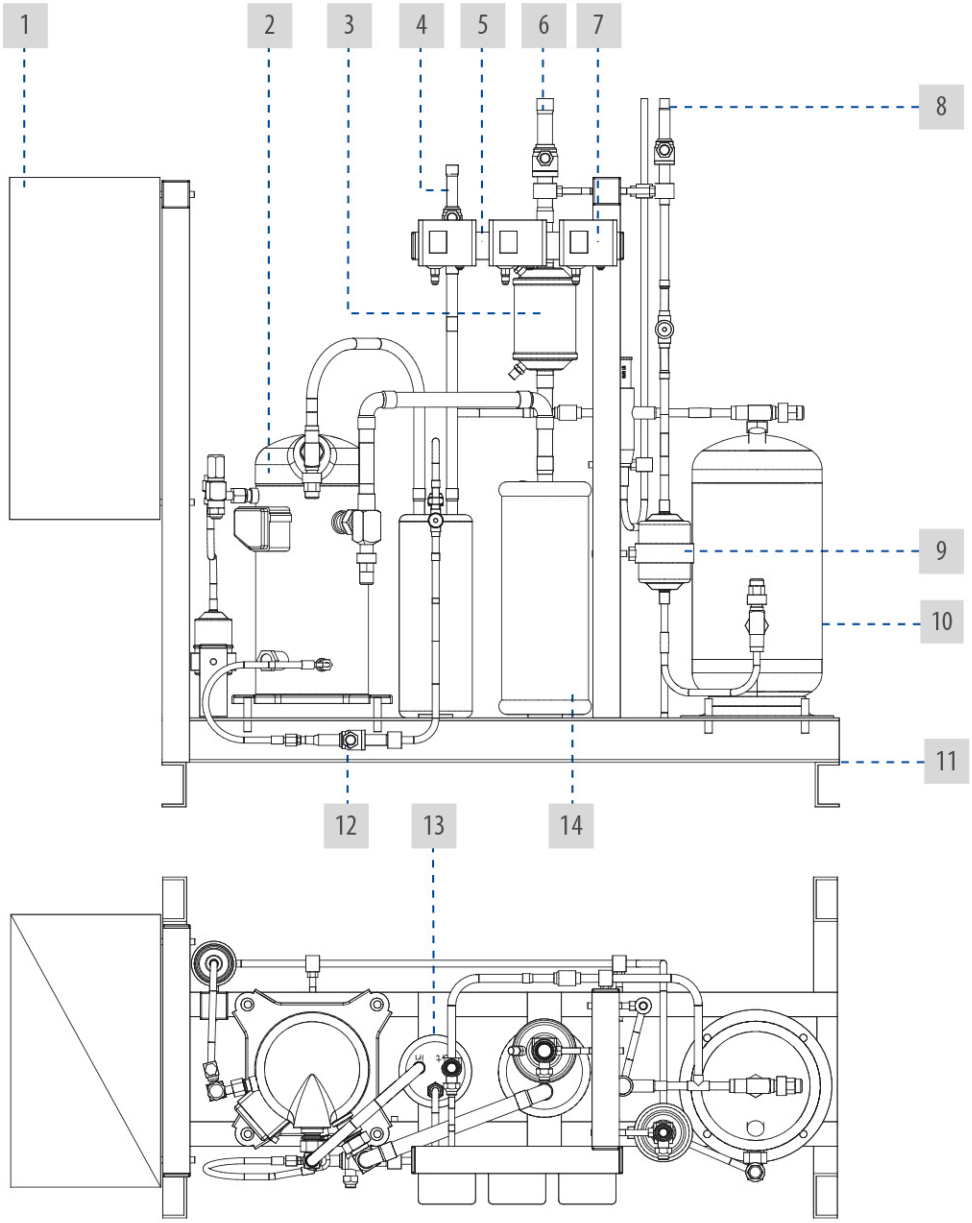

1 ШКАФ УПРАВЛЕНИЯ АГРЕГАТОМ И КОНДЕНСАТОРОМ
2 КОМПРЕССОР
3 ФИЛЬТР НА ВСАСЫВАЮЩЕЙ ЛИНИИ
4 ШАРОВЫЙ ВЕНТИЛЬ НА ЛИНИИ НАГНЕТАНИЯ
5 РЕЛЕ НИЗКОГО И ВЫСОКОГО ДАВЛЕНИЯ ДЛЯ УПРАВЛЕНИЯ КОМПРЕССОРОМ
6 ШАРОВЫЙ ВЕНТИЛЬ НА ВСАСЫВАЮЩЕЙ ЛИНИИ
7 РЕЛЕ ВЫСОКОГО ДАВЛЕНИЯ ДЛЯ УПРАВЛЕНИЯ КОНДЕНСАТОРОМ
8 ШАРОВЫЙ ВЕНТИЛЬ НА ЖИДКОСТНОЙ ЛИНИИ
9 ФИЛЬТР-ОСУШИТЕЛЬ НА ЖИДКОСТНОЙ ЛИНИИ
10 ЖИДКОСТНОЙ РЕСИВЕР
11 МЕТАЛЛИЧЕСКАЯ РАМА
12 ШАРОВЫЙ ВЕНТИЛЬ СО СМОТРОВЫМ СТЕКЛОМ
13 ОТДЕЛИТЕЛЬ МАСЛА
14 ОТДЕЛИТЕЛЬ ЖИДКОСТИ

ПРИНЦИПИАЛЬНАЯ ГИДРАВЛИЧЕСКАЯ СХЕМА ОДНОКОМПРЕССОРНОГО АГРЕГАТА

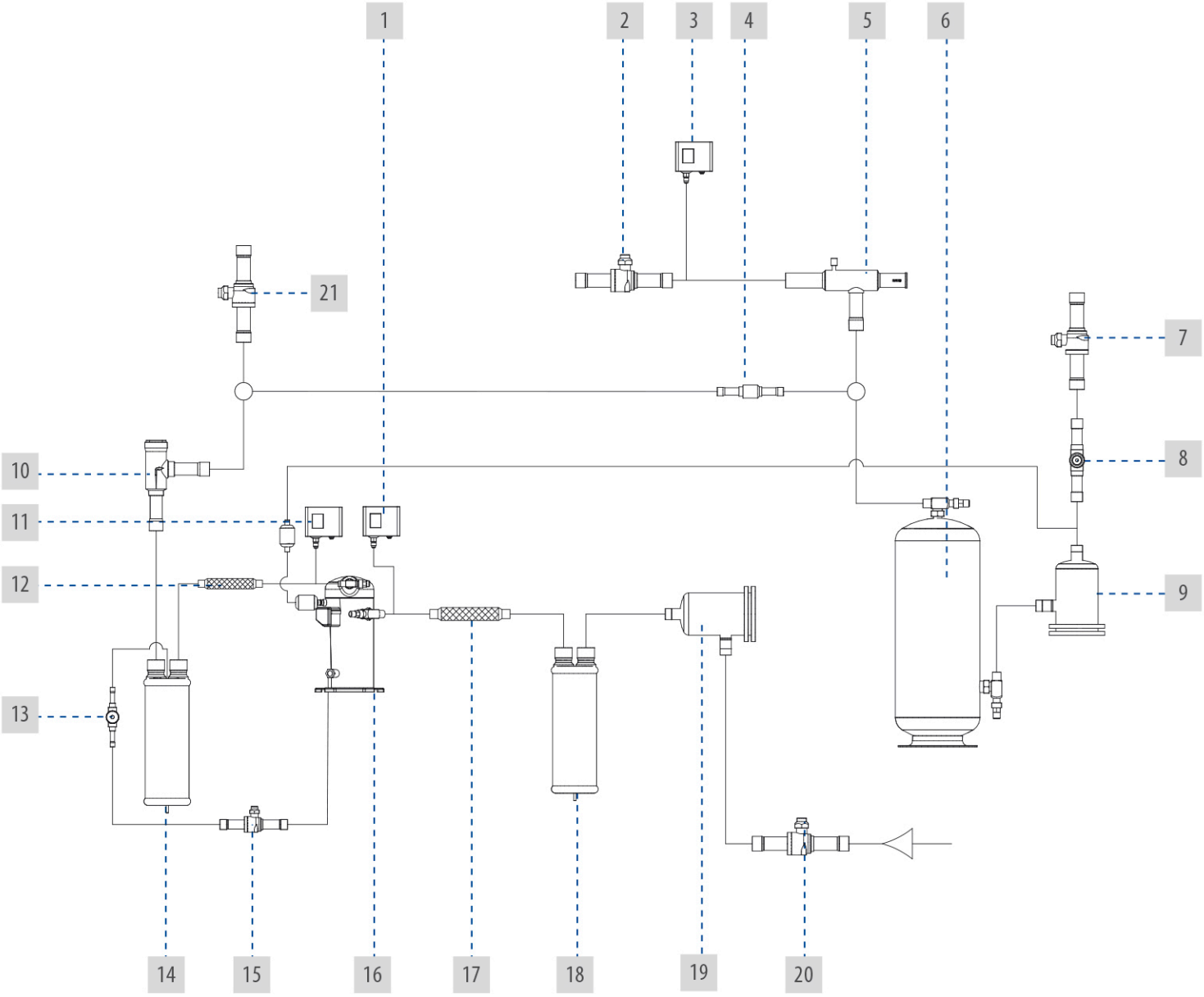

1 РЕЛЕ НИЗКОГО ДАВЛЕНИЯ
2 ШАРОВЫЙ ВЕНТИЛЬ НА ЛИНИИ НАГНЕТАНИЯ (ОПЦИЯ)
3 РЕЛЕ ВЫСОКОГО ДАВЛЕНИЯ ДЛЯ УПРАВЛЕНИЯ КОНДЕНСАТОРОМ
4 ДИФФЕРЕНЦИАЛЬНЫЙ КЛАПАН (ОПЦИЯ)
5 РЕГУЛЯТОР ДАВЛЕНИЯ КОНДЕНСАЦИИ (ОПЦИЯ)
6 ЖИДКОСТНОЙ РЕСИВЕР
7 ШАРОВЫЙ ВЕНТИЛЬ НА ЖИДКОСТНОЙ ЛИНИИ
8 СМОТРОВОЕ СТЕКЛО
9 ФИЛЬТР-ОСУШИТЕЛЬ НА ЖИДКОСТНОЙ ЛИНИИ
10 ОБРАТНЫЙ КЛАПАН НА ЛИНИИ НАГНЕТАНИЯ (ОПЦИЯ)
11 РЕЛЕ ВЫСОКОГО ДАВЛЕНИЯ ДЛЯ УПРАВЛЕНИЯ КОМПРЕССОРОМ
12 ВИБРОГАСИТЕЛЬ НА ЛИНИИ НАГНЕТАНИЯ (ОПЦИЯ)
13 ШАРОВЫЙ ВЕНТИЛЬ НА МАСЛЯНОЙ ЛИНИИ (ОПЦИЯ)
14 ОТДЕЛИТЕЛЬ МАСЛА (ОПЦИЯ)
15 СМОТРОВОЕ СТЕКЛО НА МАСЛЯНОЙ ЛИНИИ (ОПЦИЯ)
16 КОМПРЕССОР
17 ВИБРОГАСИТЕЛЬ НА ЛИНИИ ВСАСЫВАНИЯ (ОПЦИЯ)
18 ОТДЕЛИТЕЛЬ ЖИДКОСТИ (ОПЦИЯ)
19 ФИЛЬТР НА ВСАСЫВАЮЩЕЙ ЛИНИИ
20 ШАРОВЫЙ ВЕНТИЛЬ НА ВСАСЫВАЮЩЕЙ ЛИНИИ (ОПЦИЯ)
21 ШАРОВЫЙ ВЕНТИЛЬ НА ЛИНИИ НАГНЕТАНИЯ (ОПЦИЯ)

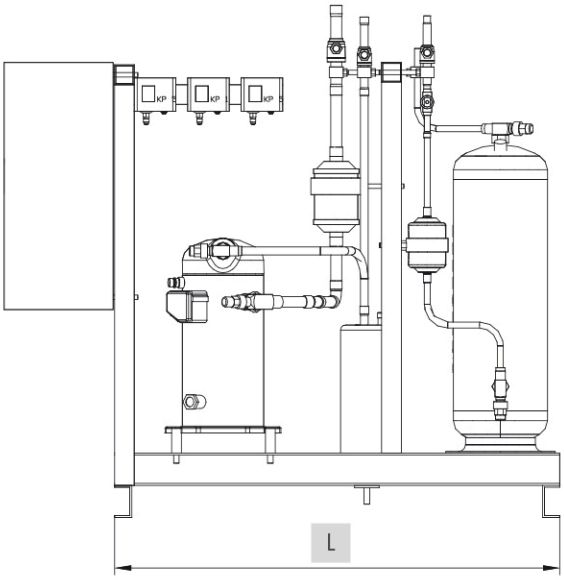

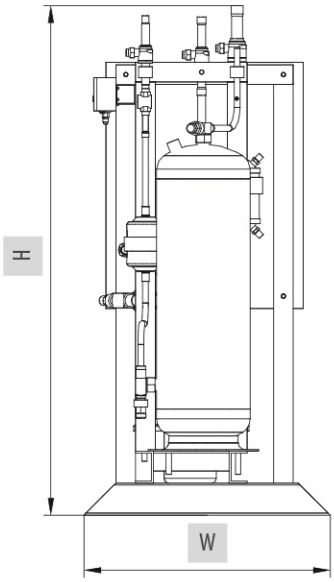

СРЕДНЕТЕМПЕРАТУРНЫЕ ОДНОКОМПРЕССОРНЫЕ АГРЕГАТЫ

МОДЕЛЬ АГРЕГАТА	Qo*, кВт	ПОТРЕБЛЯЕМАЯ МОЩНОСТЬ, кВт	ДИАМЕТР ЛИНИИ ВСАСЫВАНИЯ, мм	ДИАМЕТР ЛИНИИ НАГНЕТАНИЯ, мм	ДИАМЕТР ЛИНИИ СЛИВА ОТ КОНДЕНСАТОРА, мм	ДИАМЕТР ЖИДКОСТНОЙ ЛИНИИ, мм	ОБЪЕМ ЖИДКОСТНОГО РЕСИВЕРА, л	МАССА***, кг	ГАБАРИТНЫЕ РАЗМЕРЫ***, мм		
	R404A								ДЛИНА (L)	ШИРИНА (W)	ВЫСОТА (H)
CT C ZB15Y	3,2	1,8	16	12	10	10	10,0	110	1100	500	1000
CT C ZB19Y	3,8	2,1	16	12	10	10	10,0	115	1100	500	1000
CT C ZB21Y	4,9	2,5	22	16	12	12	10,0	115	1100	500	1050
CT C ZB26Y	5,7	2,9	22	16	12	12	10,0	115	1100	500	1050
CT C ZB29Y	6,5	3,3	22	16	12	12	12,5	115	1100	500	1050
CT C ZB38Y	8,3	4,2	22	16	16	16	12,5	125	1100	500	1100
CT C ZB45Y	9,8	4,8	22	16	16	16	16,0	130	1100	500	1100
CT C ZB48Y	11,4	5,5	28	22	16	16	16,0	130	1100	500	1100
CT C ZB57Y	12,9	5,9	28	22	16	16	24,8	130	1100	500	1100
CT C ZB66Y	15,1	7,0	28	22	16	16	24,8	215	1200	500	1200
CT C ZB76Y	17,7	8,2	35	22	22	22	24,8	215	1200	500	1200
CT C ZB95Y	21,8	10,5	35	28	22	22	32,0	225	1200	500	1200
CT C ZB114Y	25,5	12,7	42	28	22	22	32,0	245	1200	500	1200

НИЗКОТЕМПЕРАТУРНЫЕ ОДНОКОМПРЕССОРНЫЕ АГРЕГАТЫ

МОДЕЛЬ АГРЕГАТА	Qo**, кВт	ПОТРЕБЛЯЕМАЯ МОЩНОСТЬ, кВт	ДИАМЕТР ЛИНИИ ВСАСЫВАНИЯ, мм	ДИАМЕТР ЛИНИИ НАГНЕТАНИЯ, мм	ДИАМЕТР ЛИНИИ СЛИВА ОТ КОНДЕНСАТОРА, мм	ДИАМЕТР ЖИДКОСТНОЙ ЛИНИИ, мм	ОБЪЕМ ЖИДКОСТНОГО РЕСИВЕРА, л	МАССА***, кг	ГАБАРИТНЫЕ РАЗМЕРЫ***, мм		
	R404A								ДЛИНА (L)	ШИРИНА (W)	ВЫСОТА (H)
HT C ZF06Y	1,2	1,6	16	16	10	10	10,0	105	1100	500	1200
HT C ZF08Y	1,4	1,8	22	16	10	10	10,0	105	1100	500	1200
HT C ZF09Y	1,6	2,0	22	16	10	10	10,0	110	1100	500	1200
HT C ZF11Y	2,0	2,4	22	16	10	10	10,0	110	1100	500	1200
HT C ZF13Y	2,3	2,6	22	16	10	10	10,0	120	1100	500	1200
HT C ZF15Y	2,8	3,3	22	16	10	10	10,0	125	1100	500	1200
HT C ZF18Y	3,2	4,1	22	16	12	12	12,5	125	1100	500	1200
HT C ZF25Y	4,2	4,1	22	16	12	12	12,5	125	1100	500	1200
HT C ZF34Y	5,5	5,6	28	22	12	12	16,0	150	1250	550	1300
HT C ZF41Y	6,9	6,9	35	22	16	16	16,0	150	1250	550	1300
HT C ZF49Y	8,2	8,3	42	22	16	16	24,8	155	1250	550	1300

*ТЕХНИЧЕСКИЕ ХАРАКТЕРИСТИКИ УКАЗАНЫ ДЛЯ УСЛОВИЙ: R404a, $T_{кипения}$ = -10°C, $T_{конд.}$ = +45°C, $T_{перегрев}$ = 10K, $T_{переохл.}$ = 3K

**ТЕХНИЧЕСКИЕ ХАРАКТЕРИСТИКИ УКАЗАНЫ ДЛЯ УСЛОВИЙ: R404a, $T_{кипения}$ = -35°C, $T_{конд.}$ = +45°C, $T_{перегрев}$ = 10K, $T_{переохл.}$ = 3K

***ГАБАРИТЫ И МАССА УКАЗАНЫ БЕЗ УСТАНОВКИ ДОПОЛНИТЕЛЬНЫХ ОПЦИЙ

СТРУКТУРА НАИМЕНОВАНИЯ МНОГОКОМПРЕССОРНОГО АГРЕГАТА

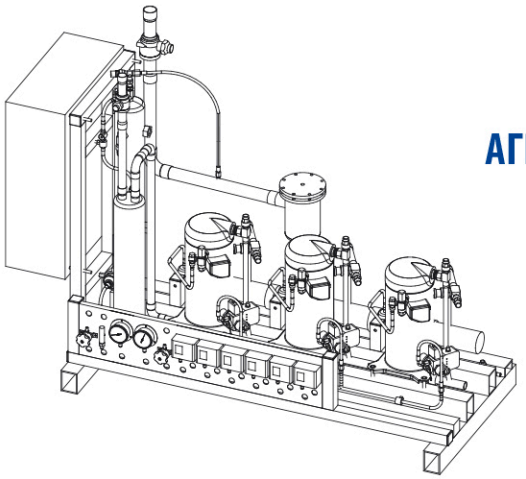

	1	2	3	4	5	6
АГРЕГАТ	СТ	С	3х	ZB45	Y	ОДМ

1 КЛАСС АГРЕГАТА:
СТ - СРЕДНЕТЕМПЕРАТУРНЫЙ
НТ - НИЗКОТЕМПЕРАТУРНЫЙ

2 ПРОИЗВОДИТЕЛЬ КОМПРЕССОРОВ
С - COPELAND

3 КОЛИЧЕСТВО КОМПРЕССОРОВ

4 МОДЕЛЬ КОМПРЕССОРА

5 ТИП ИСПОЛЬЗУЕМОГО МАСЛА

6 ДОПОЛНИТЕЛЬНЫЕ ОПЦИИ

СТАНДАРТНАЯ КОМПЛЕКТАЦИЯ

- ГЕРМЕТИЧНЫЕ КОМПРЕССОРЫ (ЗАПОРНЫЕ ВЕНТИЛИ НА ВСАСЫВАНИИ И НАГНЕТАНИИ, КАРТЕРНЫЕ НАГРЕВАТЕЛИ, СИСТЕМА ОХЛАЖДЕНИЯ ВПРЫСКОМ ЖИДКОГО ХЛАДАГЕНТА (ДЛЯ НИЗКОТЕМПЕРАТУРНЫХ КОМПРЕССОРОВ)
- НАГНЕТАТЕЛЬНАЯ ЛИНИЯ (КОЛЛЕКТОР, ЗАПОРНЫЙ ВЕНТИЛЬ НА ВЫХОДЕ ИЗ АГРЕГАТА)
- СИСТЕМА ОТДЕЛЕНИЯ И ВОЗВРАТА МАСЛА В КОМПРЕССОРЫ (МАСЛООТДЕЛИТЕЛЬ, МАСЛОСБОРНИК (ЗАПРАВЛЕН МАСЛОМ), ЭЛЕКТРОННЫЕ РЕГУЛЯТОРЫ УРОВНЯ МАСЛА, МАСЛЯНЫЙ ФИЛЬТР)
- ТЕПЛОИЗОЛИРОВАННАЯ ВСАСЫВАЮЩАЯ ЛИНИЯ (ФИЛЬТР-ОЧИСТИТЕЛЬ, КОЛЛЕКТОР, ЗАПОРНЫЙ ВЕНТИЛЬ)
- ПРЕССОСТАТЫ ВЫСОКОГО И НИЗКОГО ДАВЛЕНИЯ
- МАНОМЕТРЫ ВЫСОКОГО И НИЗКОГО ДАВЛЕНИЯ
- КОМПЛЕКТ ВИБРООПОР
- ПЫЛЕВЛАГОЗАЩИЩЕННЫЙ ШКАФ УПРАВЛЕНИЯ АГРЕГАТОМ И КОНДЕНСАТОРОМ
- РЕСИВЕРНАЯ СТАНЦИЯ
- ДОКУМЕНТАЦИЯ: ПАСПОРТ, РУКОВОДСТВО ПО ЭКСПЛУАТАЦИИ, ПНЕВМОГИДРАВЛИЧЕСКИЕ И ЭЛЕКТРИЧЕСКИЕ СХЕМЫ ПОДКЛЮЧЕНИЙ

ОПЦИИ

О	ТЕПЛОИЗОЛИРОВАННЫЙ ОТДЕЛИТЕЛЬ ЖИДКОСТИ С ЛЕНТОЧНЫМ НАГРЕВАТЕЛЕМ
К	ОБРАТНЫЙ КЛАПАН НА ЛИНИИ НАГНЕТАНИЯ
W	ВИБРОГАСИТЕЛИ НА КАЖДЫЙ КОМПРЕССОР
Д1	СИСТЕМА РЕГУЛИРОВАНИЯ ДАВЛЕНИЯ КОНДЕНСАЦИИ НА ЖИДКОСТНОЙ ЛИНИИ
Д2	СИСТЕМА РЕГУЛИРОВАНИЯ ДАВЛЕНИЯ КОНДЕНСАЦИИ НА ЛИНИИ ГОРЯЧЕГО ГАЗА
Д3	ОБРАТНЫЙ КЛАПАН НА ЛИНИИ СЛИВА ХЛАДАГЕНТА В РЕСИВЕР
Н1	ДОПОЛНИТЕЛЬНЫЙ КАРТЕРНЫЙ НАГРЕВАТЕЛЬ, ТЕРМОСТАТ
Н2	ДОПОЛНИТЕЛЬНЫЙ ПОДОГРЕВ ОТДЕЛИТЕЛЯ МАСЛА, ТЕПЛОИЗОЛЯЦИЯ ОТДЕЛИТЕЛЯ МАСЛА И ЛИНИИ МАСЛА НА АГРЕГАТЕ, ТЕРМОСТАТ
Н3	ПОДОГРЕВ ЖИДКОСТНОГО РЕСИВЕРА, ТЕРМОИЗОЛЯЦИЯ, РЕЛЕ ВЫСОКОГО ДАВЛЕНИЯ
Н4	ДОПОЛНИТЕЛЬНЫЙ ПОДОГРЕВ ШКАФА УПРАВЛЕНИЯ, ТЕРМОСТАТ
Т1	ПЕРЕОХЛАДИТЕЛЬ НА ЖИДКОСТНУЮ ЛИНИЮ (ПЛАСТИНЧАТЫЙ МЕДНОПАЯНЫЙ ТЕПЛООБМЕННИК В КОМПЛЕКТЕ С ТРВ И СОЛЕНОИДОМ)
Гш	ГЛУШИТЕЛЬ ШУМА НА ЛИНИИ НАГНЕТАНИЯ
РЗ	РЕГУЛЯТОР СКОРОСТИ ВРАЩЕНИЯ ВЕНТИЛЯТОРОВ КОНДЕНСАТОРА
Зк	ШУМОИЗОЛИРОВАННЫЙ ЗАЩИТНЫЙ КОРПУС
Уж	КОНТРОЛЬ УРОВНЯ ЖИДКОСТИ В ЖИДКОСТНОМ РЕСИВЕРЕ
КлК	КЛЕММНАЯ КОРОБКА УСТАНОВЛЕННАЯ НА РАМЕ АГРЕГАТА (ШКАФ УПРАВЛЕНИЯ МОНТИРУЕТСЯ ОТДЕЛЬНО)

ВНЕШНИЙ ВИД МНОГОКОМПРЕССОРНОГО АГРЕГАТА

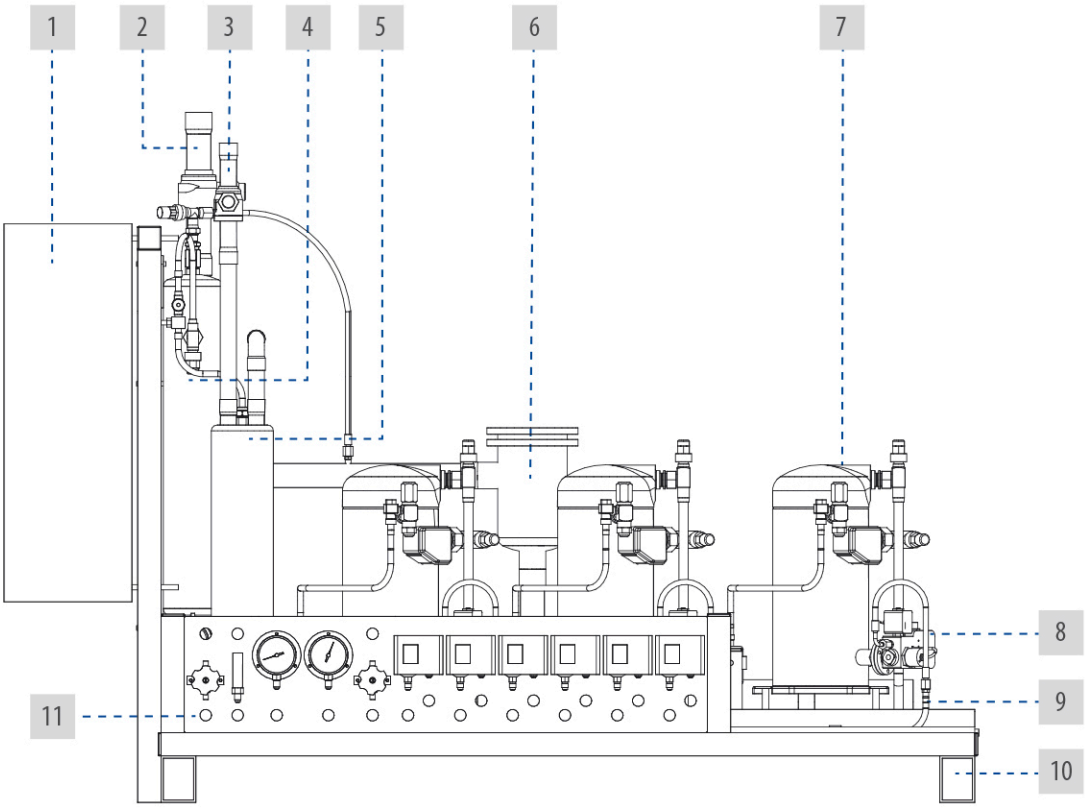

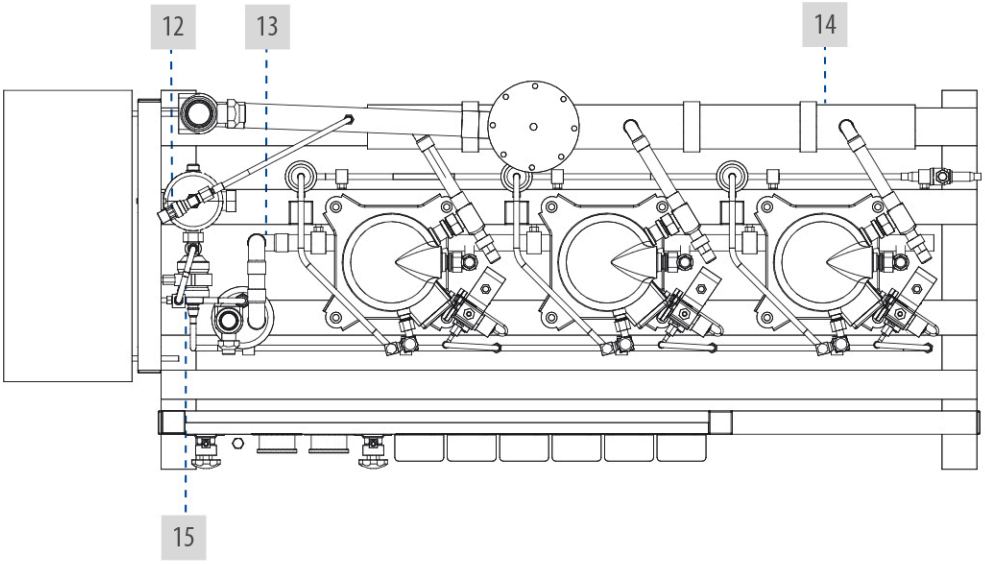

1 ШКАФ УПРАВЛЕНИЯ АГРЕГАТОМ И КОНДЕНСАТОРОМ
2 ШАРОВЫЙ ВЕНТИЛЬ НА ВСАСЫВАЮЩЕЙ ЛИНИИ
3 ШАРОВЫЙ ВЕНТИЛЬ НА ЛИНИИ НАГНЕТАНИЯ
4 МАСЛЯНЫЙ РЕСИВЕР
5 ОТДЕЛИТЕЛЬ МАСЛА
6 РАЗБОРНЫЙ ФИЛЬТР НА ВСАСЫВАЮЩЕЙ ЛИНИИ
7 КОМПРЕССОР
8 ЭЛЕКТРОННЫЙ РЕГУЛЯТОР УРОВНЯ МАСЛА
9 МАСЛЯНЫЙ КОЛЛЕКТОР
10 МЕТАЛЛИЧЕСКАЯ РАМА
11 ПАНЕЛЬ ПРИБОРОВ (МАНОМЕТРЫ, РЕЛЕ ДАВЛЕНИЯ, СЕРВИСНЫЕ ВЕНТИЛИ)
12 ДИФФЕРЕНЦИАЛЬНЫЙ КЛАПАН НА МАСЛЯНОМ РЕСИВЕРЕ
13 НАГНЕТАТЕЛЬНЫЙ КОЛЛЕКТОР
14 ВСАСЫВАЮЩИЙ КОЛЛЕКТОР
15 МАСЛЯНЫЙ ФИЛЬТР

ПРИНЦИПИАЛЬНАЯ ГИДРАВЛИЧЕСКАЯ СХЕМА МНОГОКОМПРЕССОРНОГО АГРЕГАТА

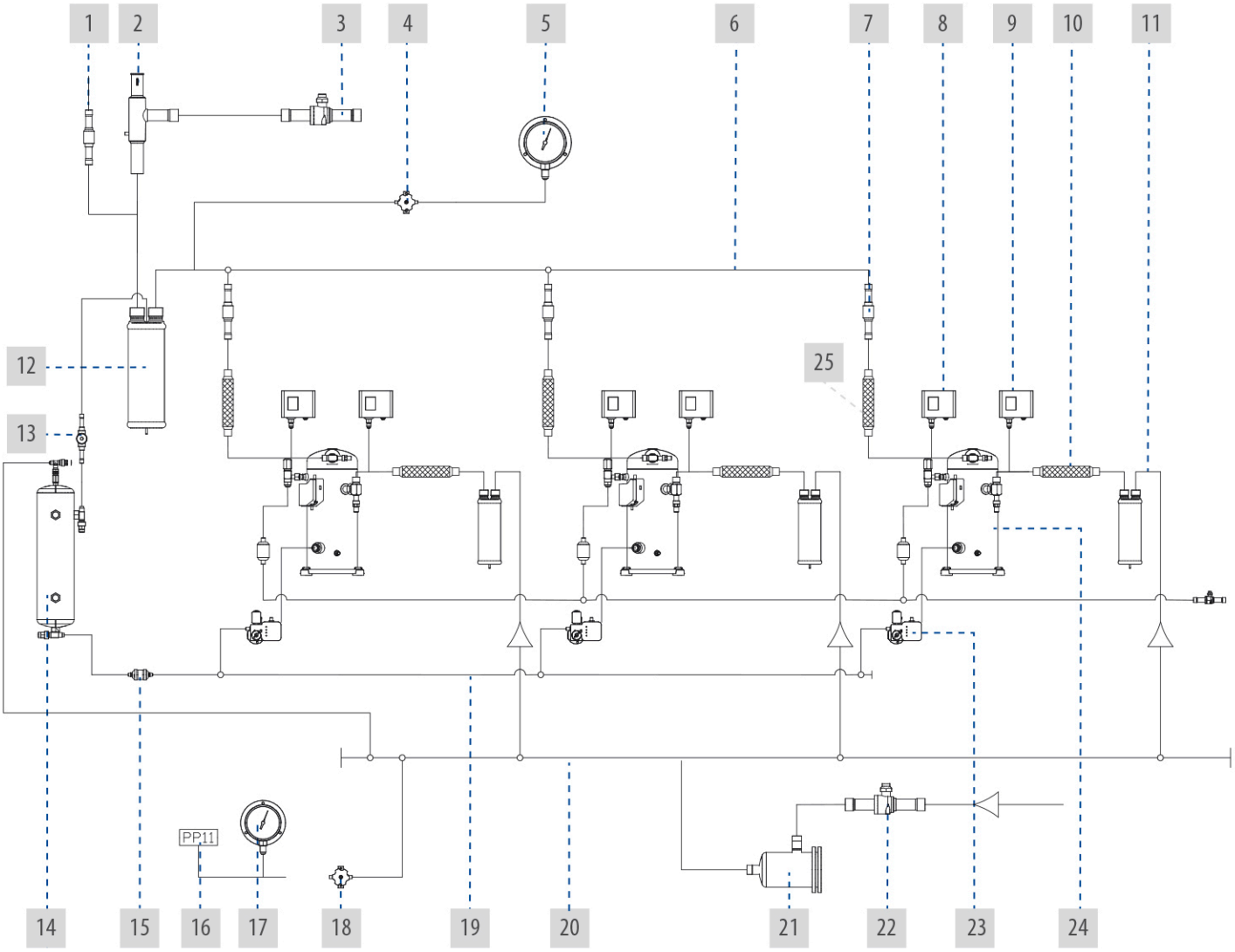

1 РЕГУЛЯТОР ДАВЛЕНИЯ КОНДЕНСАЦИИ (ОПЦИЯ)
2 ДИФФЕРЕНЦИАЛЬНЫЙ КЛАПАН (ОПЦИЯ)
3 ШАРОВЫЙ ВЕНТИЛЬ НА ЛИНИИ НАГНЕТАНИЯ
4 МЕМБРАННЫЙ ЗАПОРНЫЙ ВЕНТИЛЬ
5 МАНОМЕТР ВЫСОКОГО ДАВЛЕНИЯ
6 НАГНЕТАТЕЛЬНЫЙ КОЛЛЕКТОР
7 ОБРАТНЫЙ КЛАПАН НА ЛИНИИ НАГНЕТАНИЯ (ОПЦИЯ)
8 РЕЛЕ ВЫСОКОГО ДАВЛЕНИЯ
9 РЕЛЕ НИЗКОГО ДАВЛЕНИЯ
10 ВИБРОГАСИТЕЛЬ НА ЛИНИИ ВСАСЫВАНИЯ (ОПЦИЯ)
11 ОТДЕЛИТЕЛЬ ЖИДКОСТИ (ОПЦИЯ)
12 ОТДЕЛИТЕЛЬ МАСЛА
13 СМОТРОВОЕ СТЕКЛО
14 МАСЛЯНЫЙ РЕСИВЕР
15 МАСЛЯНЫЙ ФИЛЬТР
16 ДАТЧИК НИЗКОГО ДАВЛЕНИЯ
17 МАНОМЕТР НИЗКОГО ДАВЛЕНИЯ
18 МЕМБРАННЫЙ ЗАПОРНЫЙ ВЕНТИЛЬ
19 МАСЛЯНЫЙ КОЛЛЕКТОР
20 ВСАСЫВАЮЩИЙ КОЛЛЕКТОР
21 РАЗБОРНЫЙ ФИЛЬТР
22 ШАРОВЫЙ ВЕНТИЛЬ НА ВСАСЫВАЮЩЕЙ ЛИНИИ
23 ЭЛЕКТРОННЫЙ РЕГУЛЯТОР УРОВНЯ МАСЛА
24 КОМПРЕССОР
25 ВИБРОГАСИТЕЛЬ НА ЛИНИИ НАГНЕТАНИЯ (ОПЦИЯ)

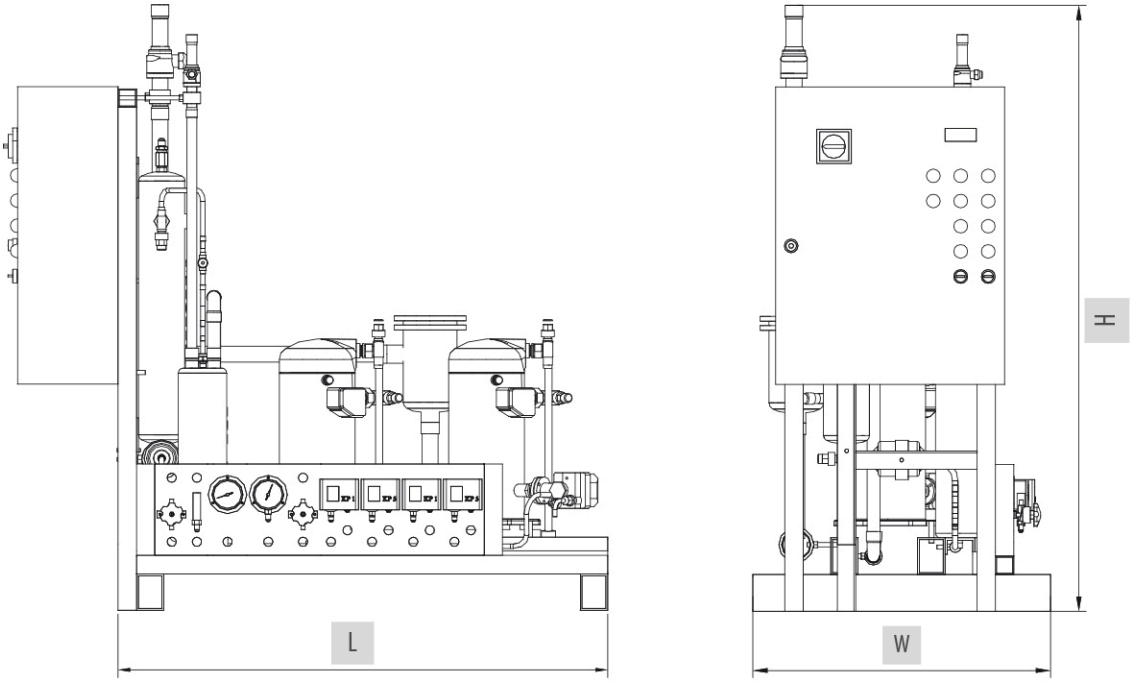

СРЕДНЕТЕМПЕРАТУРНЫЕ ДВУХКОМПРЕССОРНЫЕ АГРЕГАТЫ

МОДЕЛЬ АГРЕГАТА	Qo*, кВт	ПОТРЕБЛЯЕМАЯ МОЩНОСТЬ, кВт	ДИАМЕТР ЛИНИИ ВСАСЫВАНИЯ, мм	ДИАМЕТР ЛИНИИ НАГНЕТАНИЯ, мм	ДИАМЕТР ЛИНИИ СЛИВА ОТ КОНДЕНСАТОРА, мм	ДИАМЕТР ЖИДКОСТНОЙ ЛИНИИ, мм	ОБЪЕМ ЖИДКОСТНОГО РЕСИВЕРА, л	МАССА***, кг	ГАБАРИТНЫЕ РАЗМЕРЫ***, мм		
	R404A								ДЛИНА (L)	ШИРИНА (W)	ВЫСОТА (H)
CT C 2XZB21Y	9,8	5,0	28	22	16	16	24,8	230	1350	650	1300
CT C 2XZB26Y	11,4	5,9	28	22	16	16	24,8	235	1350	650	1300
CT C 2XZB29Y	12,9	6,6	35	22	16	16	32,0	245	1350	650	1300
CT C 2XZB38Y	16,6	8,4	35	28	22	22	32,0	250	1350	650	1300
CT C 2XZB45Y	19,6	9,6	35	28	22	22	40,0	250	1350	650	1300
CT C 2XZB48Y	22,7	11,0	42	28	22	22	40,0	250	1350	650	1300
CT C 2XZB57Y	25,8	11,7	42	28	22	22	40,0	250	1350	650	1300
CT C 2XZB66Y	30,2	14,0	42	35	22	22	40,0	330	1400	750	1600
CT C 2XZB76Y	35,3	16,4	54	35	28	28	63,0	335	1400	750	1600
CT C 2XZB95Y	43,6	20,9	54	35	28	28	63,0	340	1400	750	1600
CT C 2XZB114Y	51,0	25,3	54	35	28	28	80,0	360	1400	750	1600

НИЗКОТЕМПЕРАТУРНЫЕ ДВУХКОМПРЕССОРНЫЕ АГРЕГАТЫ

МОДЕЛЬ АГРЕГАТА	Qo**, кВт	ПОТРЕБЛЯЕМАЯ МОЩНОСТЬ, кВт	ДИАМЕТР ЛИНИИ ВСАСЫВАНИЯ, мм	ДИАМЕТР ЛИНИИ НАГНЕТАНИЯ, мм	ДИАМЕТР ЛИНИИ СЛИВА ОТ КОНДЕНСАТОРА, мм	ДИАМЕТР ЖИДКОСТНОЙ ЛИНИИ, мм	ОБЪЕМ ЖИДКОСТНОГО РЕСИВЕРА, л	МАССА***, кг	ГАБАРИТНЫЕ РАЗМЕРЫ***, мм		
	R404A								ДЛИНА (L)	ШИРИНА (W)	ВЫСОТА (H)
HT C 2XZF09Y	3,2	3,9	28	16	12	12	12,5	185	1300	650	1500
HT C 2XZF11Y	4,0	4,7	28	16	12	12	16,0	185	1300	650	1500
HT C 2XZF13Y	4,5	5,2	35	16	12	12	16,0	205	1300	650	1500
HT C 2XZF15Y	5,6	6,7	35	22	16	16	16,0	210	1300	650	1500
HT C 2XZF18Y	6,5	8,2	42	22	16	16	16,0	210	1300	650	1500
HT C 2XZF25Y	8,4	8,2	42	22	16	16	24,8	210	1300	750	1500
HT C 2XZF34Y	10,9	11,1	54	22	22	22	24,8	310	1600	750	1600
HT C 2XZF41Y	13,8	13,8	54	28	22	22	32,0	310	1600	750	1600
HT C 2XZF49Y	16,5	16,7	54	28	22	22	40,0	315	1600	750	1600

*ТЕХНИЧЕСКИЕ ХАРАКТЕРИСТИКИ УКАЗАНЫ ДЛЯ УСЛОВИЙ: R404a, $T_{кипения}$ = -10°C, $T_{конд.}$ = +45°C, $T_{перегрев}$ = 10K, $T_{переохл.}$ = 3K

**ТЕХНИЧЕСКИЕ ХАРАКТЕРИСТИКИ УКАЗАНЫ ДЛЯ УСЛОВИЙ: R404a, $T_{кипения}$ = -35°C, $T_{конд.}$ = +45°C, $T_{перегрев}$ = 10K, $T_{переохл.}$ = 3K

***ГАБАРИТЫ И МАССА УКАЗАНЫ БЕЗ УСТАНОВКИ ДОПОЛНИТЕЛЬНЫХ ОПЦИЙ

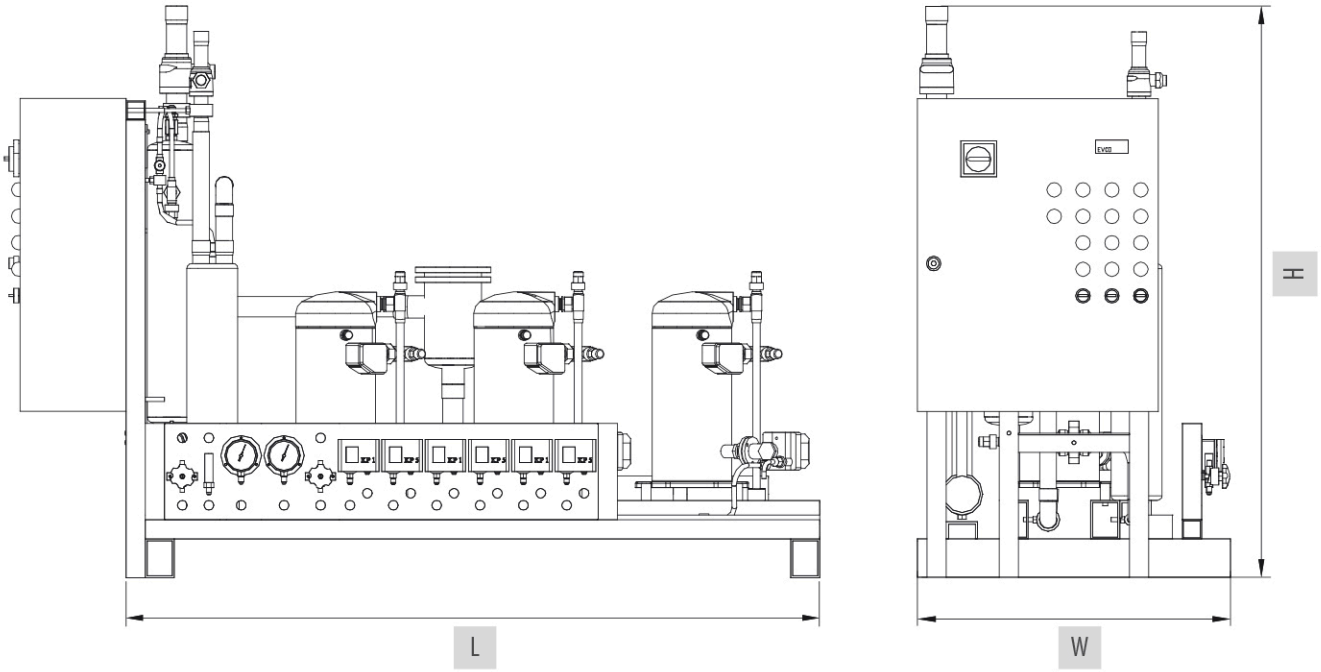

СРЕДНЕТЕМПЕРАТУРНЫЕ ТРЕХКОМПРЕССОРНЫЕ АГРЕГАТЫ

МОДЕЛЬ АГРЕГАТА	Qo*, кВт	ПОТРЕБЛЯЕМАЯ МОЩНОСТЬ, кВт	ДИАМЕТР ЛИНИИ ВСАСЫВАНИЯ, мм	ДИАМЕТР ЛИНИИ НАГНЕТАНИЯ, мм	ДИАМЕТР ЛИНИИ СЛИВА ОТ КОНДЕНСАТОРА, мм	ДИАМЕТР ЖИДКОСТНОЙ ЛИНИИ, мм	ОБЪЕМ ЖИДКОСТНОГО РЕСИВЕРА, л	МАССА***, кг	ГАБАРИТНЫЕ РАЗМЕРЫ***, мм		
	R404A								ДЛИНА (L)	ШИРИНА (W)	ВЫСОТА (H)
CT C 3XZB29Y	19,4	9,9	35	28	22	22	40	300	1650	650	1300
CT C 3XZB38Y	25,0	12,6	42	28	22	22	40	305	1650	650	1300
CT C 3XZB45Y	29,4	14,4	42	28	22	22	40	325	1650	650	1300
CT C 3XZB48Y	34,1	16,6	54	35	28	28	63	325	1650	650	1300
CT C 3XZB57Y	38,7	17,6	54	35	28	28	63	325	1650	650	1300
CT C 3XZB66Y	45,3	21,0	54	35	28	28	63	420	1800	750	1400
CT C 3XZB76Y	53,0	24,6	54	35	28	28	80	425	1800	750	1400
CT C 3XZB95Y	65,4	31,4	67	42	35	35	80	440	1800	750	1400
CT C 3XZB114Y	76,5	38,0	67	42	35	35	100	455	1800	750	1400

НИЗКОТЕМПЕРАТУРНЫЕ ТРЕХКОМПРЕССОРНЫЕ АГРЕГАТЫ

МОДЕЛЬ АГРЕГАТА	Qo**, кВт	ПОТРЕБЛЯЕМАЯ МОЩНОСТЬ, кВт**	ДИАМЕТР ЛИНИИ ВСАСЫВАНИЯ, мм	ДИАМЕТР ЛИНИИ НАГНЕТАНИЯ, мм	ДИАМЕТР ЛИНИИ СЛИВА ОТ КОНДЕНСАТОРА, мм	ДИАМЕТР ЖИДКОСТНОЙ ЛИНИИ, мм	ОБЪЕМ ЖИДКОСТНОГО РЕСИВЕРА, л	МАССА***, кг	ГАБАРИТНЫЕ РАЗМЕРЫ***, мм		
	R404A								ДЛИНА (L)	ШИРИНА (W)	ВЫСОТА (H)
HT C 3XZF11Y	6,0	7,1	35	22	16	16	16,0	275	1700	700	1600
HT C 3XZF13Y	6,8	7,7	42	22	16	16	24,8	305	1700	700	1600
HT C 3XZF15Y	8,4	10,0	42	22	16	16	24,8	310	1700	700	1600
HT C 3XZF18Y	9,7	12,3	42	28	22	22	24,8	320	1700	700	1600
HT C 3XZF25Y	12,6	12,2	54	28	22	22	32,0	320	1700	700	1600
HT C 3XZF34Y	16,4	16,7	67	28	22	22	40,0	410	2100	750	1600
HT C 3XZF41Y	20,6	20,7	67	35	28	28	63,0	410	2100	750	1600
HT C 3XZF49Y	24,7	25,0	79	35	28	28	80,0	425	2100	750	1600

*ТЕХНИЧЕСКИЕ ХАРАКТЕРИСТИКИ УКАЗАНЫ ДЛЯ УСЛОВИЙ: R404a, $T_{кипения}$ = -10°C, $T_{конд.}$ = +45°C, $T_{перегрев}$ = 10K, $T_{переохл.}$ = 3K

**ТЕХНИЧЕСКИЕ ХАРАКТЕРИСТИКИ УКАЗАНЫ ДЛЯ УСЛОВИЙ: R404a, $T_{кипения}$ = -35°C, $T_{конд.}$ = +45°C, $T_{перегрев}$ = 10K, $T_{переохл.}$ = 3K

***ГАБАРИТЫ И МАССА УКАЗАНЫ БЕЗ УСТАНОВКИ ДОПОЛНИТЕЛЬНЫХ ОПЦИЙ

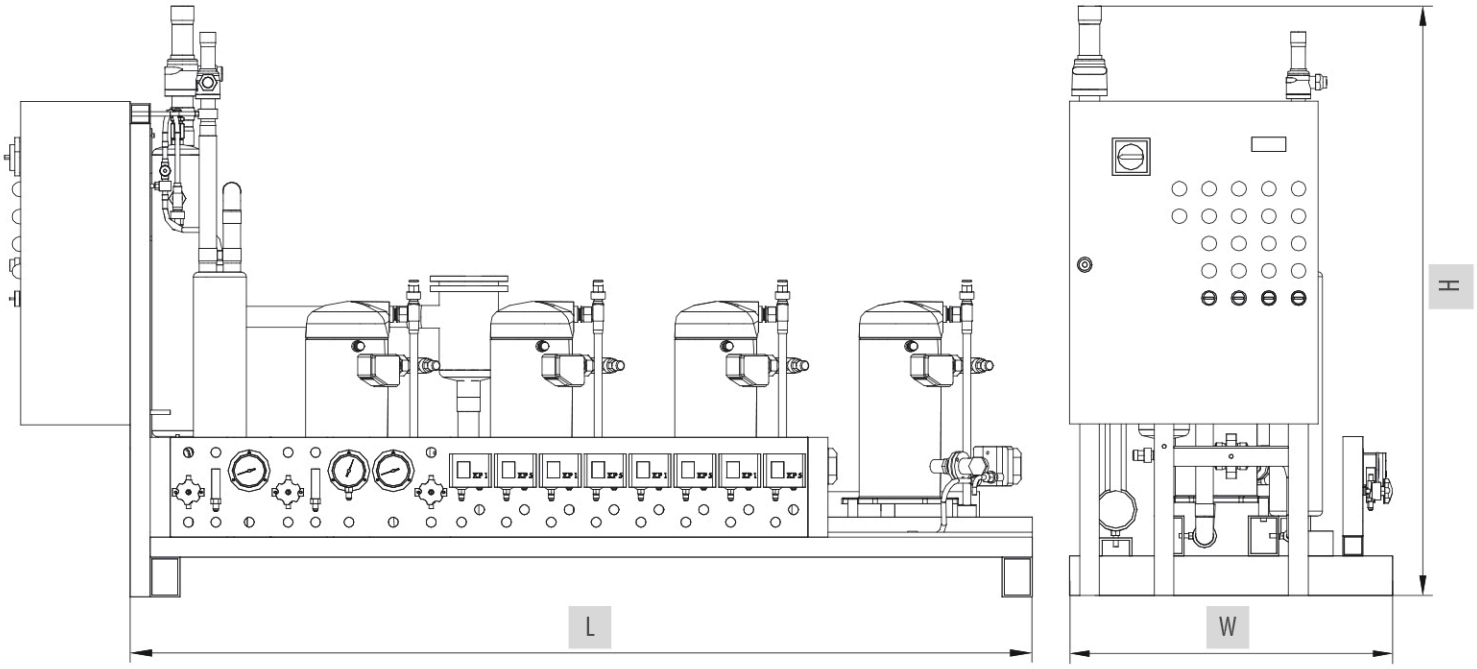

СРЕДНЕТЕМПЕРАТУРНЫЕ ЧЕТЫРЕХКОМПРЕССОРНЫЕ АГРЕГАТЫ

МОДЕЛЬ АГРЕГАТА	Qo*, кВт	ПОТРЕБЛЯЕМАЯ МОЩНОСТЬ, кВт	ДИАМЕТР ЛИНИИ ВСАСЫВАНИЯ, мм	ДИАМЕТР ЛИНИИ НАГНЕТАНИЯ, мм	ДИАМЕТР ЛИНИИ СЛИВА ОТ КОНДЕНСАТОРА, мм	ДИАМЕТР ЖИДКОСТНОЙ ЛИНИИ, мм	ОБЪЕМ ЖИДКОСТНОГО РЕСИВЕРА, л	МАССА***, кг	ГАБАРИТНЫЕ РАЗМЕРЫ***, мм		
	R404A								ДЛИНА (L)	ШИРИНА (W)	ВЫСОТА (H)
CT C 4XZB45Y	39,2	19,2	54	35	28	28	80	395	2000	700	1400
CT C 4XZB48Y	45,4	22,1	54	35	28	28	80	395	2000	700	1400
CT C 4XZB57Y	51,6	23,4	54	35	28	28	80	395	2000	700	1400
CT C 4XZB66Y	60,4	28,0	67	35	28	28	100	545	2400	800	1700
CT C 4XZB76Y	70,6	32,8	67	42	35	35	100	555	2400	800	1700
CT C 4XZB95Y	87,2	41,8	79	42	35	35	120	635	2400	800	1700
CT C 4XZB114Y	102,0	50,6	79	54	42	42	120	640	2400	800	1700

НИЗКОТЕМПЕРАТУРНЫЕ ЧЕТЫРЕХКОМПРЕССОРНЫЕ АГРЕГАТЫ

МОДЕЛЬ АГРЕГАТА	Qo**, кВт	ПОТРЕБЛЯЕМАЯ МОЩНОСТЬ, кВт**	ДИАМЕТР ЛИНИИ ВСАСЫВАНИЯ, мм	ДИАМЕТР ЛИНИИ НАГНЕТАНИЯ, мм	ДИАМЕТР ЛИНИИ СЛИВА ОТ КОНДЕНСАТОРА, мм	ДИАМЕТР ЖИДКОСТНОЙ ЛИНИИ, мм	ОБЪЕМ ЖИДКОСТНОГО РЕСИВЕРА, л	МАССА***, кг	ГАБАРИТНЫЕ РАЗМЕРЫ***, мм		
	R404A								ДЛИНА (L)	ШИРИНА (W)	ВЫСОТА (H)
HT C 4XZF18Y	13,0	16,4	54	28	22	122	40	415	2100	750	1700
HT C 4XZF25Y	16,8	16,3	54	28	22	22	40	415	2100	800	1700
HT C 4XZF34Y	21,9	22,2	67	35	28	28	40	530	2650	800	1700
HT C 4XZF41Y	27,5	27,6	79	35	28	28	63	530	2650	800	1700
HT C 4XZF49Y	32,9	33,3	2X67	35	28	28	63	550	2650	800	1700

*ТЕХНИЧЕСКИЕ ХАРАКТЕРИСТИКИ УКАЗАНЫ ДЛЯ УСЛОВИЙ: R404a, $T_{кипения}$ = -10°C, $T_{конд.}$ = +45°C, $T_{перегрев}$ = 10K, $T_{переохл.}$ = 3K

**ТЕХНИЧЕСКИЕ ХАРАКТЕРИСТИКИ УКАЗАНЫ ДЛЯ УСЛОВИЙ: R404a, $T_{кипения}$ = -35°C, $T_{конд.}$ = +45°C, $T_{перегрев}$ = 10K, $T_{переохл.}$ = 3K

***ГАБАРИТЫ И МАССА УКАЗАНЫ БЕЗ УСТАНОВКИ ДОПОЛНИТЕЛЬНЫХ ОПЦИЙ

ПРИНЦИПИАЛЬНАЯ ГИДРАВЛИЧЕСКАЯ СХЕМА РЕСИВЕРНОЙ СТАНЦИИ

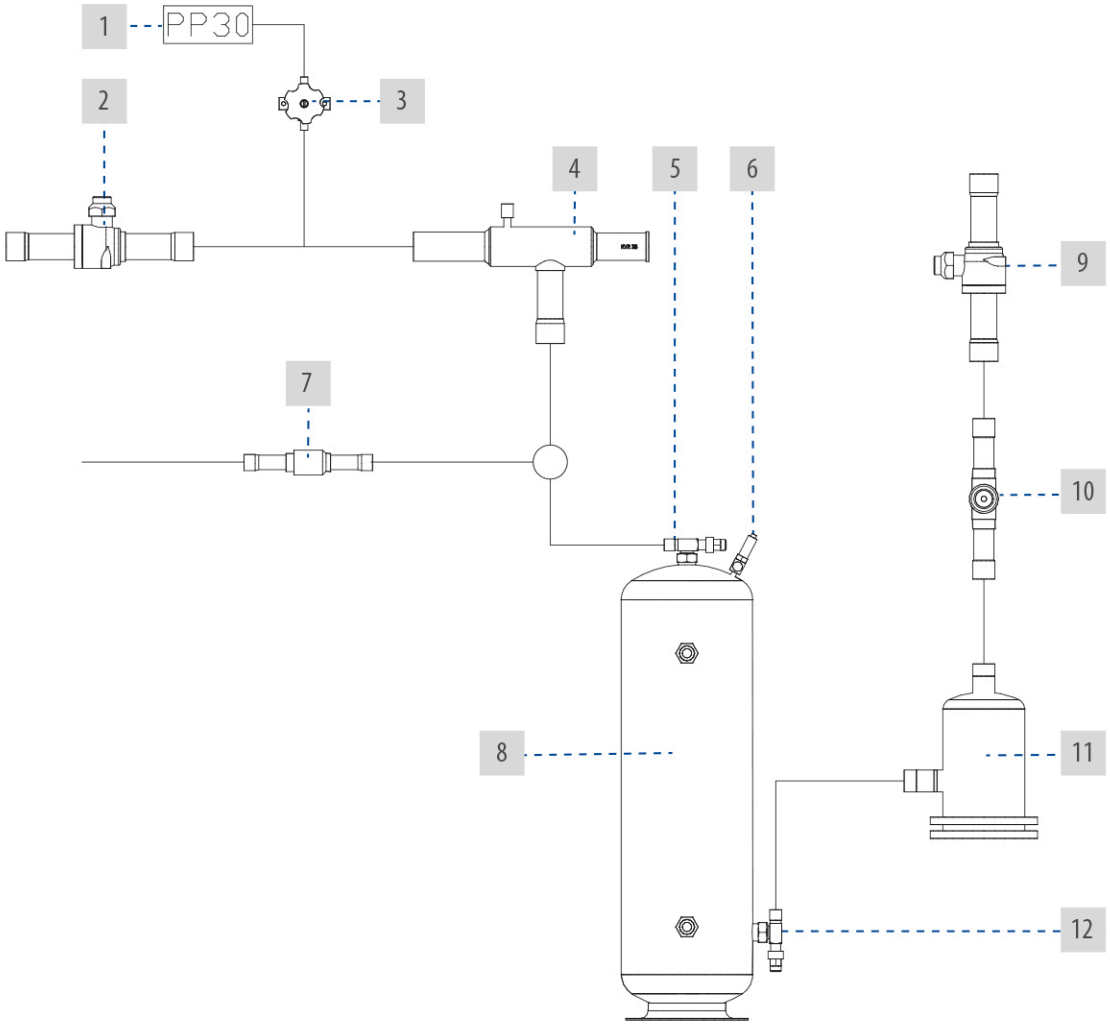

1	ДАТЧИК ВЫСОКОГО ДАВЛЕНИЯ	7	ДИФФЕРЕНЦИАЛЬНЫЙ КЛАПАН (ОПЦИЯ)
2	ШАРОВЫЙ ВЕНТИЛЬ (ОПЦИЯ)	8	ЖИДКОСТНОЙ РЕСИВЕР
3	МЕМБРАННЫЙ ЗАПОРНЫЙ ВЕНТИЛЬ	9	ШАРОВЫЙ ВЕНТИЛЬ
4	РЕГУЛЯТОР ДАВЛЕНИЯ КОНДЕНСАЦИИ (ОПЦИЯ)	10	СМОТРОВОЕ СТЕКЛО
5	ЗАПОРНЫЙ ВЕНТИЛЬ НА ВХОДЕ	11	РАЗБОРНЫЙ ФИЛЬТР
6	ПРЕДОХРАНИТЕЛЬНЫЙ КЛАПАН	12	ЗАПОРНЫЙ ВЕНТИЛЬ НА ВЫХОДЕ

ГАБАРИТНЫЕ РАЗМЕРЫ РЕСИВЕРНОЙ СТАНЦИИ

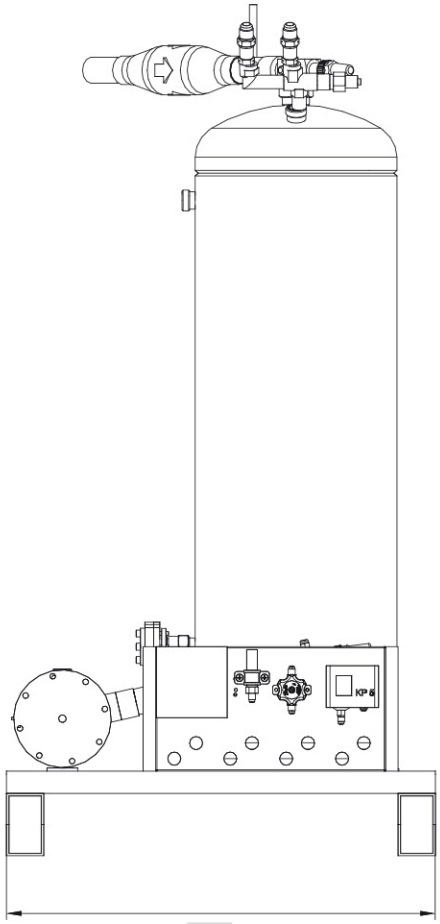

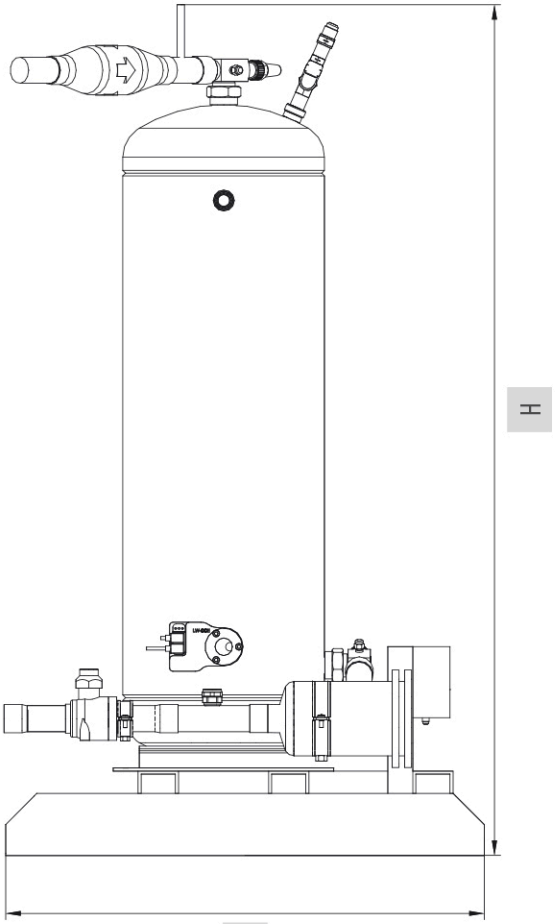

МОДЕЛЬ	ГАБАРИТНЫЕ РАЗМЕРЫ*, ММ			МАССА*, КГ	ОБЪЕМ ЖИДКОСТНОГО РЕСИВЕРА, Л
	ДЛИНА (L)	ШИРИНА (W)	ВЫСОТА (H)		
PC-40	750	500	1170	50	40
PC-60	750	500	980	60	63
PC-80	750	500	1260	70	80
PC-100	750	550	1520	90	100
PC-120	750	550	1800	110	120
PC-160	1100	750	1350	130	160
PC-200	1100	750	1640	140	200
PC-250	1100	750	1800	160	250
PC-2X160	1450	850	1900	270	320
PC-2X200	1450	850	2350	390	400
PC-2X250	1450	850	2450	330	500

*ГАБАРИТНЫЕ РАЗМЕРЫ И МАССА УКАЗАНЫ ОРИЕНТИРОВОЧНО

+7 (495) 988-4911
NSK@NSK-OEM.RU
WWW.NSK-OEM.RU
140101, МОСКОВСКАЯ ОБЛАСТЬ, Г. РАМЕНСКОЕ
ТРАНСПОРТНЫЙ ПРОЕЗД, 1А

ДОПУСКАЮТСЯ ИЗМЕНЕНИЯ БЕЗ ПРЕДВАРИТЕЛЬНОГО УВЕДОМЛЕНИЯ